Rohové výsuvné police – pravé provedení

ARDEA-CZ | CEMUX

Poznámky

1. Před montáží si ověřte správnou velikost výrobku (400/450/500/600).

2. Minimální vnitřní výška skříňky 520 mm.

Potřebujete poradit?
+420 776 720 260
info@ardea-cz.cz
www.ardea-cz.cz

Seznam dílů

	Díl	Počet
	A	2 ks
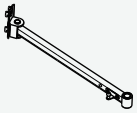	B	2 ks
	C	2 ks
	D	2 ks
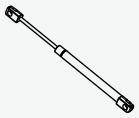	E	2 ks
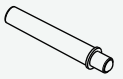	F	4 ks
	G	10 ks
	H	4 ks
	J	4 ks

1. Rozměry skříňky zkontrolujte podle obrázku a tabulky.

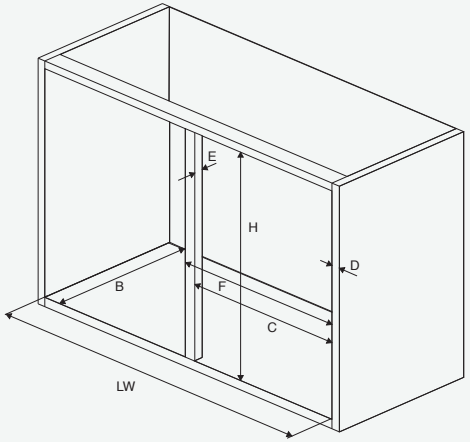

	400	450	500	600
LW	≥730	≥800	≥910	≥950
B	450	485	520	520
C	365-375	415-425	465-475	560-570
D	16-19	16-19	16-19	16-19
E	≤70	≤70	≤70	≤70
F	≤400	≤450	≤500	≤600
H	≥520	≥520	≥520	≥520

2. Lišty D připevněte šrouby G.

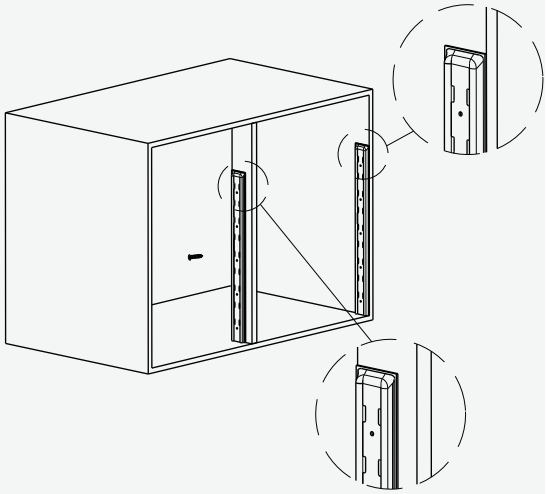

3. Namontujte A a B tak, aby otočné rameno bylo ve vodorovné poloze. Díl E musí být upevněn.

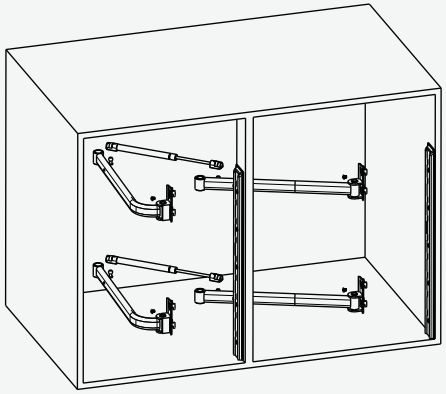

4. Vysuňte otočné rameno a nasaďte na ramena police C. Poté namontujte díly F – dbejte na jejich správnou orientaci.

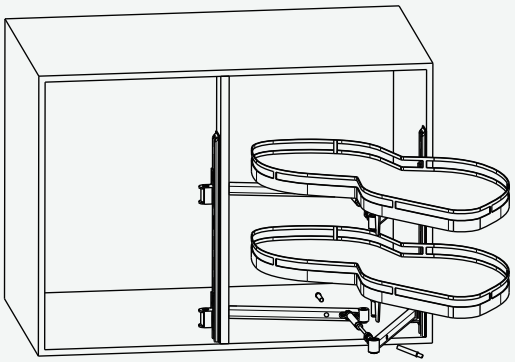

5. Nasaďte díly H – tím je montáž dokončena.

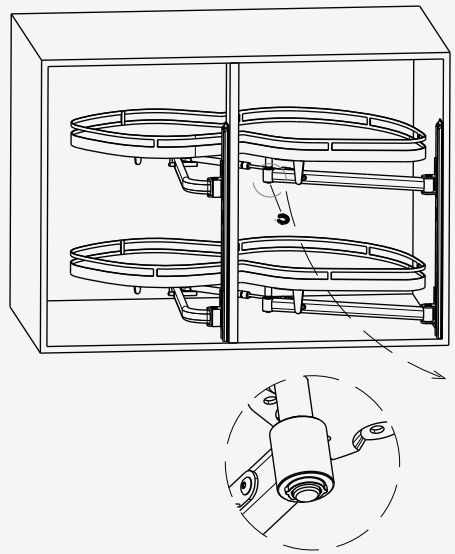

Rohové výsuvné police – levé provedení

ARDEA-CZ | CEMUX

Poznámky

1. Před montáží si ověřte správnou velikost výrobku (400/450/500/600).

2. Minimální vnitřní výška skříňky 520 mm.

Potřebujete poradit?
+420 776 720 260
info@ardea-cz.cz
www.ardea-cz.cz

Seznam dílů

	Díl	Počet
	A	2 ks
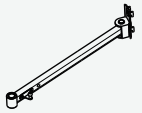	B	2 ks
	C	2 ks
	D	2 ks
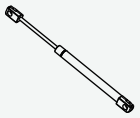	E	2 ks
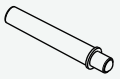	F	4 ks
	G	10 ks
	H	4 ks
	J	4 ks

1. Rozměry skříňky zkontrolujte podle obrázku a tabulky.

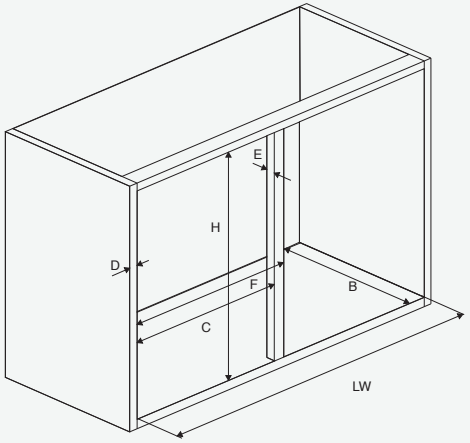

	400	450	500	600
LW	≥730	≥800	≥910	≥950
B	450	485	520	520
C	365-375	415-425	465-475	560-570
D	16-19	16-19	16-19	16-19
E	≤70	≤70	≤70	≤70
F	≤400	≤450	≤500	≤600
H	≥520	≥520	≥520	≥520

2. Lišty D připevněte šrouby G.

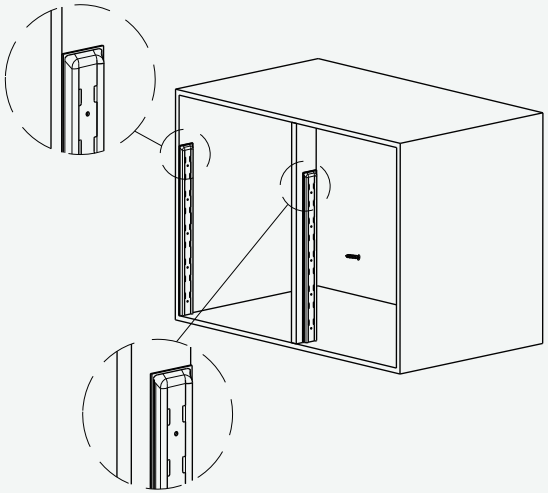

3. Namontujte A a B tak, aby otočné rameno bylo ve vodorovné poloze. Díl E musí být upevněn.

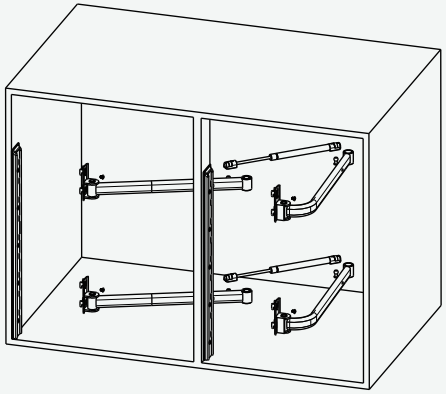

4. Vysuňte otočné rameno a nasaďte na ramena police C. Poté namontujte díly F – dbejte na jejich správnou orientaci.

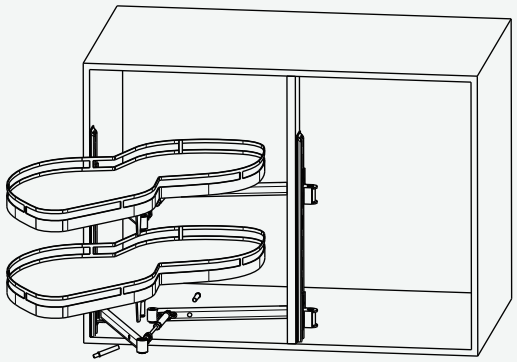

5. Nasaďte díly H – tím je montáž dokončena.

