Medium 56 řada

10 mm | 50 kg | **URANOS** | Profil

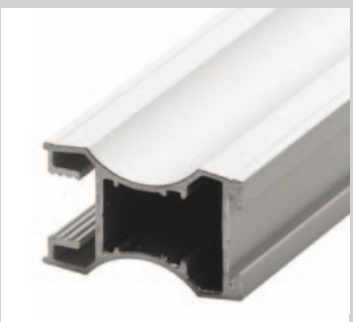

Profil URANOS

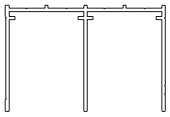

Kolejnice horní Medium 56

Kolejnice dolní Medium 56

Klip Medium 56

Lišta horní 10

Lišta dolní 10

Šroub do plechu 6,3 x 32

Vozík dolní Matrix 10

Vozík horní Medium 10-S

	2dílné dveře	K=34
	3dílné dveře	K=68
	4dílné dveře	K=68
	4dílné dveře	K=102

Konstanty (přesahy)

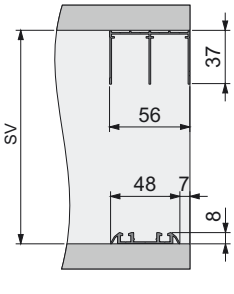

Montáž kolejnic

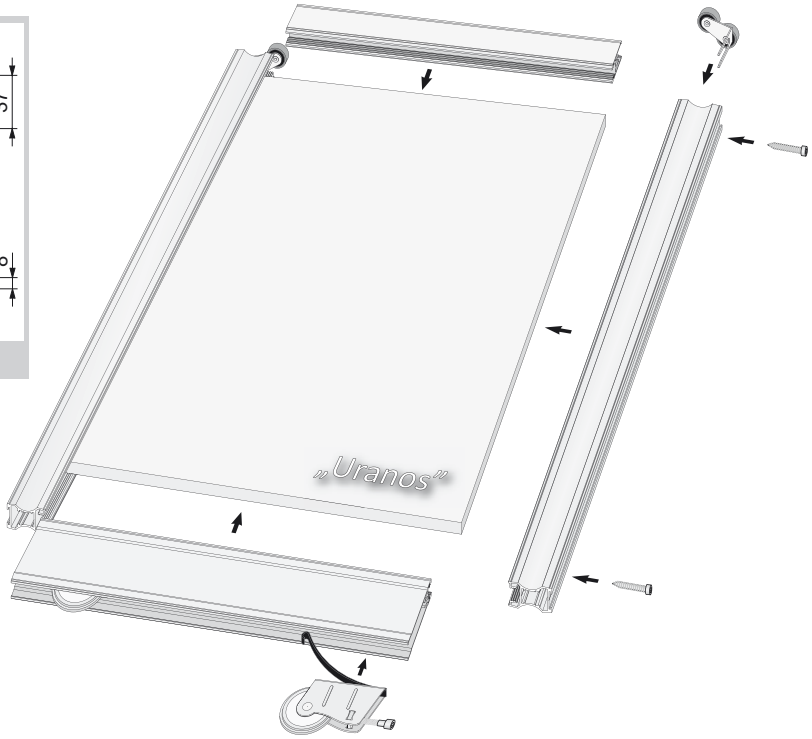

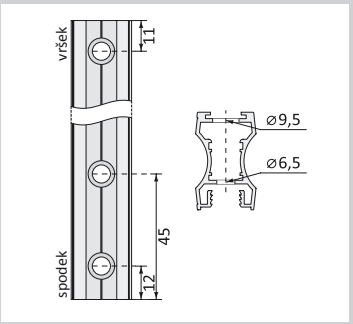

Vrtání otvorů do profilu

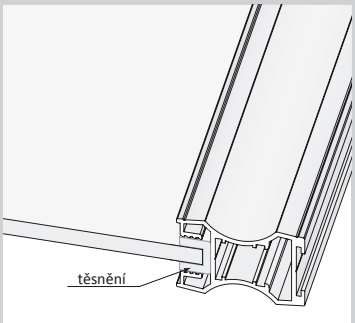

Montáž zrcadla (skla)

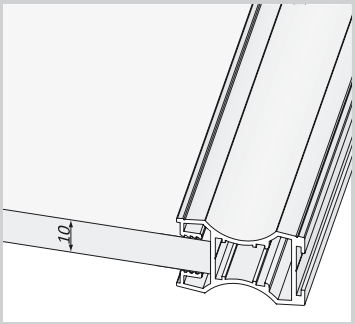

Montáž profilu na desku

Výpočet výšky dveří (délka profilu):

..... - 38 mm = ...
světlá výška otvoru SV — výška dveří

Výpočet výšky desky:

..... - 66 mm = ...
výška dveří — výška desky

Výpočet celkové šířky dveří:

(..... + ...) : ..... = ...
světlá šířka otvoru — konstanta — počet dveří — šířka dveří

Výpočet šířky desky:

..... - 51 mm = ...
šířka dveří — šířka desky

Výpočet výšky zrcadla (skla):

..... - 4 mm = ...
výška desky — výška zrcadla (skla)

Výpočet šířky zrcadla (skla):

..... - 4 mm = ...
šířka desky — šířka zrcadla (skla)

Výpočet délky horní a dolní lišty (profilu H):

..... - 67 mm = ...
šířka dveří — délka lišty

K montáži profilu nepoužívejte montážní lepidlo.
Firma Aluprofil neodpovídá za poškození (prohnutí) profilu použitím desky špatné kvality.