L

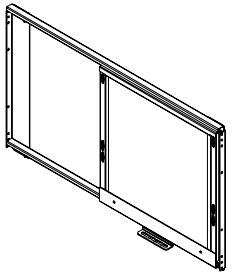	A	1x
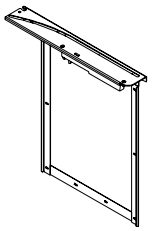	B	1x
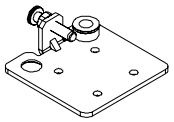	C	1x
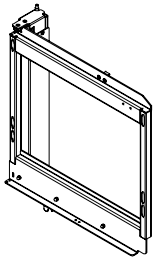	D	1x
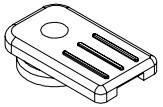	E	1x
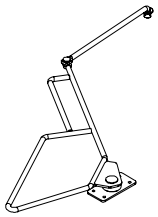	F	1x

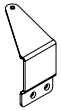	G	1x
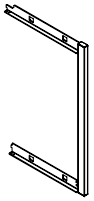	H	1x
	I	1x
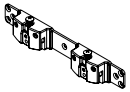	J	2x
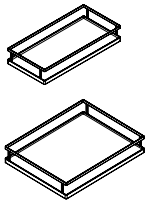	K	2x
	L	8x
4x14	M	30x
4x16	N	20x
M4x6	O	4x
M5x6	P	4x
M5x8	Q	2x
M5x18	R	4x

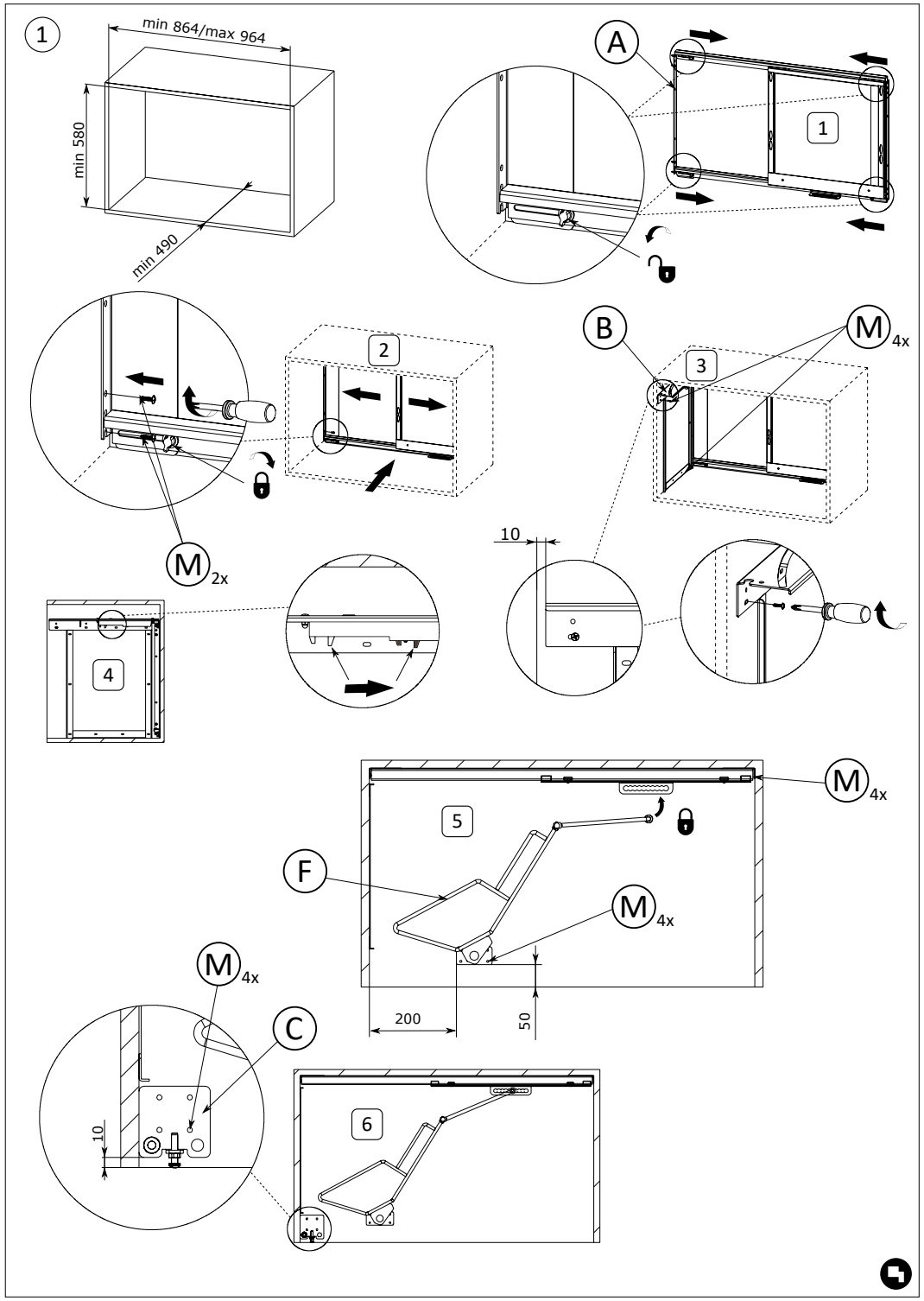

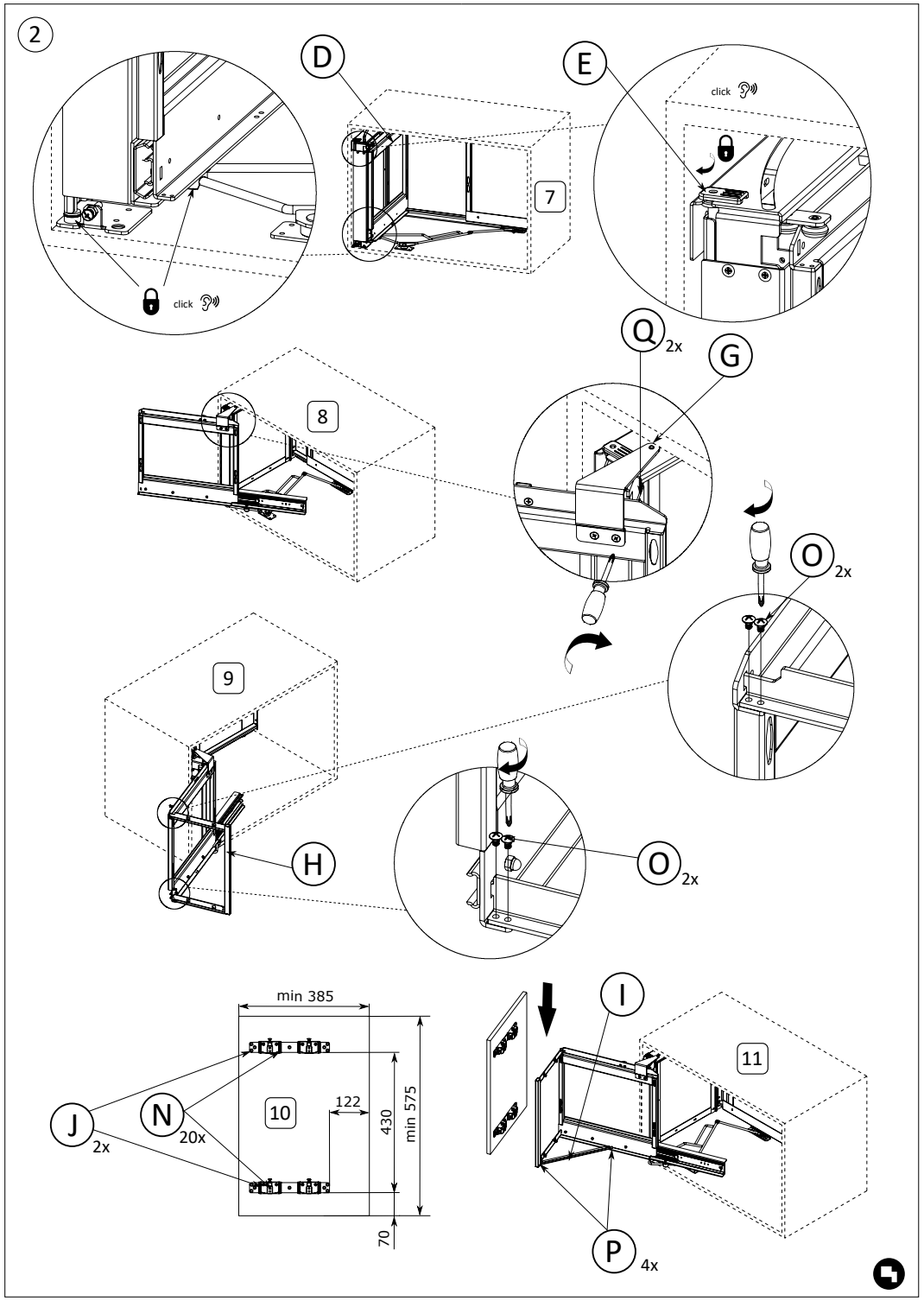
2
D
E
click
7
click
Q 2x
G
8
O 2x
9
H
O 2x
min 385
J 2x
N 20x
10
122
430
min 575
70
I
11
P 4x

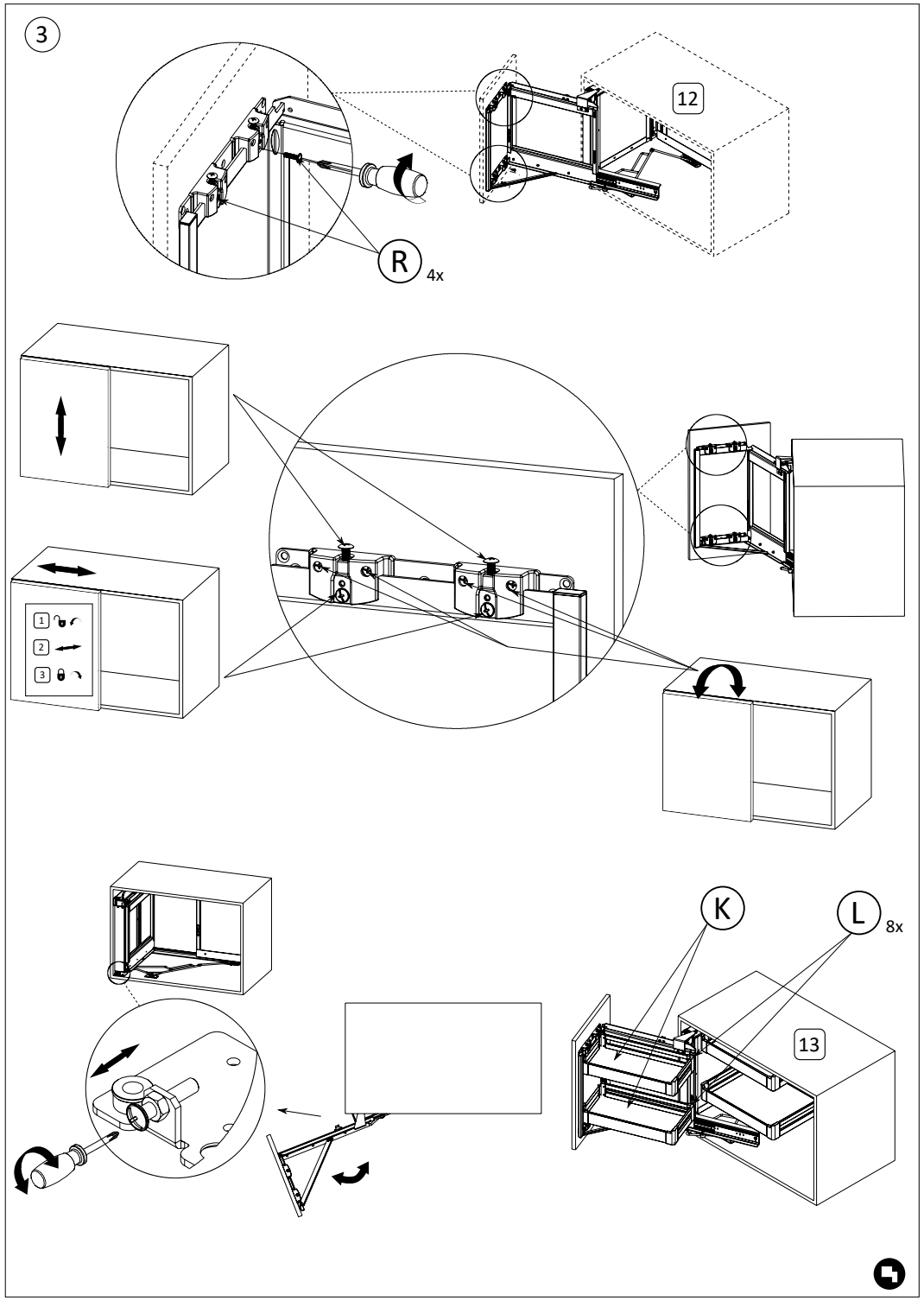
3
12
R 4x
1
2
3
K
L 8x
13