KOMBI BOX

KOMB-CZ-2DE-UAC
KOMB-BI-2DE-UAC
KOMB-AL-2DE-UAC

KOMB-CZ-2FR-UAC-3,0-01
KOMB-CZ-2FR-UAC-1,5-01
KOMB-CZ-2DE-UAC-3,0-,01W
KOMB-CZ-2DE-UAC-1,5-01W

KOMB-BI-2FR-UAC-3,0-01
KOMB-BI-2FR-UAC-1,5-01
KOMB-BI-2DE-UAC-3,0-01W
KOMB-BI-2DE-UAC-1,5-01W

KOMB-AL-2FR-UAC-3,0-01
KOMB-AL-2FR-UAC-1,5-01
KOMB-AL-2DE-UAC-3,0-01W
KOMB-AL-2DE-UAC-1,5-01W

PL	Gniazdo meblowe
DE	Möbelsteckdose
EN	Furniture socket
CS	Nábytková zásuvka
SK	Nábytková zásuvka
BG	Контакт за мебели
DA	Møbelstik
ET	Mööbli pistikupesa
EL	Πρίζα επίπλου
ES	Enchufe para muebles
FR	Prise pour meubles
HR	Utičnica za namještaj
IT	Presa per mobili
LV	Mēbeļu ligzda
LT	Baldų lizdas
HU	Bútor aljzat
NL	Meubelcontactdoos
PT	Soquete de móveis
RO	Priză pentru mobilă
SL	Pohištvena vtičnica
FI	Huonekalujen pistorasia
SV	Möbeluttag
NO	Møbelkontakt
RU	Мебельная розетка

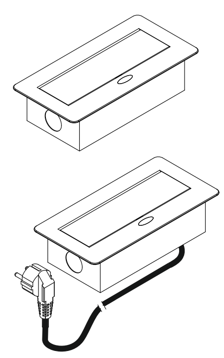

Design Light Sp. z o.o. ul. Wrocławska 1B, 48-340 Głuchołazy, Poland
tel. +48 77 408 71 30, **e-mail:** bh@designlight.pl, **web:** www.designlight.pl
tel. +48 77 408 71 35, **e-mail:** export@designlight.eu, **web:** www.designlight.eu

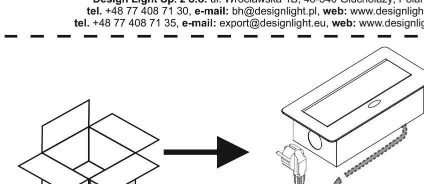

x1

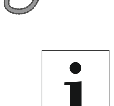

x1

PL WYMIARY / **DE** ABMESSUNGEN / **GB** DIMENSIONS / **CS** ROZMĚRY / **SK** ROZMERY / **BG** РАЗМЕРИ / **DA** DIMENSIONER / **ET** MÕÕDUD / **EL** ΔΙΑΣΤΑΣΕΙΣ / **ES** DIMENSIONES / **FR** DIMENSIONS / **HR** DIMENZIJE / **IT** DIMENSIONI / **LV** IZMĒRI / **LT** IŠMATAVIMAI / **HU** MÉRETEK / **NL** AFMETINGEN / **PT** DIMENSÕES / **RO** DIMENSIUNI / **SL** DIMENZIJE / **FI** MITAT / **SV** DIMENSIONER / **NO** MÅL / **RU** РАЗМЕРЫ

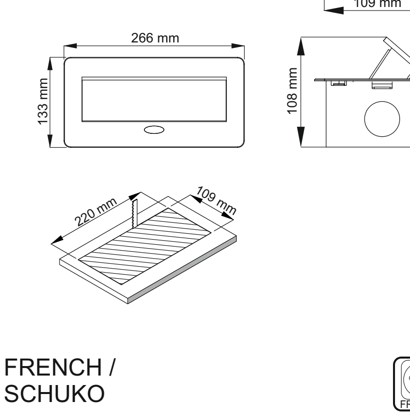

FRENCH /
SCHUKO

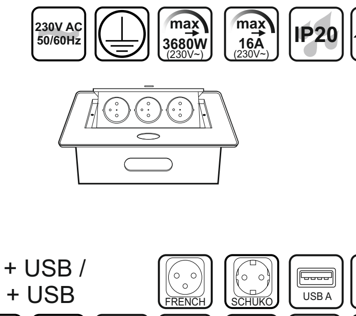

FRENCH + USB /
SCHUKO + USB

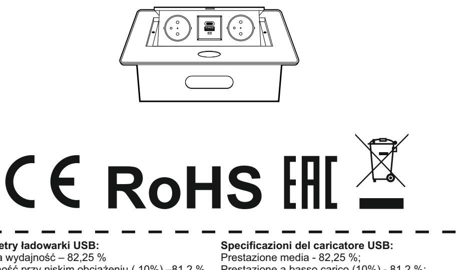

CE RoHS EAC

Parametry ładowarki USB:
Średnia wydajność – 82,25 %
Wydajność przy niskim obciążeniu (10%) –81,2 %
Pobór energii bez obciążenia – 0,075 W

Parameter des USB-Ladegeräts:
Durchschnittliche Leistung - 82,25 %;
Leistung bei geringer Last (10 %) - 81,2 %;
Leistungsaufnahme bei Nulllast - 0,075 W

Parameters of the USB charger:
Average efficiency - 82,25 %;
Performance at low load (10%) - 81,2 %;
No-load power consumption - 0,075 W

Parametry USB nabíječky:
Průměrná účinnost - 82,25 %;
Účinnost při nízké zátěži (10 %) - 81,2 %;
Spotřeba energie bez zátěže - 0,075 W

Parametre USB nabíjačky:
Priemerná účinnosť - 82,25 %;
Účinnosť pri nízkej záťaži (10 %) - 81,2 %;
Spotreba energie bez záťaže - 0,075 W

Параметри на USB зарядното устройство:
Средна ефективност – 82,25 %;
Ефективност при ниско натоварване (10%)-81,2%;
Консумирана мощност без натоварване – 0,075 W

USB-opladerparametre:
Gennemsnitlig effektivitet - 82,25 %;
Effektivitet ved lav belastning (10%) - 81,2 %;
Strømforbrug uden belastning - 0,075 W

USB-laadija parameetrid:
Keskmine jõudlus – 82,25 %;
Jõudlus väikesel koormusel (10%) – 81,2 %;
Koormuseta voolutarve – 0,075 W

Παράμετροι του φορτιστή USB:
Μέση απόδοση - 82,25 %;
Η απόδοση με χαμηλή φόρτωση(10%) - 81,2 %;
Ρλήψη ενέργειας χωρίς φόρτωση - 0,075 W

Parámetros del cargador USB:
Eficiencia promedio - 82,25 %;
Rendimiento en carga baja (10 %) - 81,2 %;
Consumo eléctrico sin carga - 0,075 W

Spécifications du chargeur USB:
Performance moyenne - 82,25 %;
Performance à faible charge (10 %) - 81,2 %;
Consommation électrique à vide - 0,075 W

Parametri USB punjača:
Prosječna učinkovitost - 82,25 %; ;
Učinkovitost pri niskom opterećenju (10%) - 81,2 %;
Potrošnja energije bez opterećenja - 0,075 W

Specificazioni del caricatore USB:
Prestazione media - 82,25 %;
Prestazione a basso carico (10%) - 81,2 %;
Consumo di energia a vuoto - 0,075 W

USB lādētāja parametri:
Vidējā efektivitāte - 82,25 %;
Veiktspēja ar mazu slodzi (10%) - 81,2 %;
Strāvas patēriņš bez slodzes - 0,075 W

USB įkroviklio parametrai:
Vidutinis efektyvumas - 82,25 %;
Efektyvumas esant mažai apkrovai (10%) - 81,2 %;
Energijos suvartojimas be apkrovos - 0,075 W

USB töltő paraméterei:
Átlagos hatásfok - 82,25 %;
Hatásfok alacsony terhelésnél (10%) - 81,2 %;
Energiafelvétel terhelés nélkül - 0,075 W

Specificaties USB-oplader:
Gemiddeld rendement - 82,25 %;
Rendement bij lage belasting (10%) - 81,2 %;
Stroomverbruik zonder belasting - 0,075 W

Parâmetros do carregador USB:
Eficiência média - 82,25 %;
Desempenho com carga baixa (10%) - 81,2 %;
Consumo de alimentação sem carga - 0,075 W

Parametri încărcător USB:
Eficiență medie - 82,25 %;
Eficiență la sarcină redusă (10%) - 81,2 %;
Consum de energie fără sarcină - 0,075 W

Parametri polnilnika USB:
Povprečna učinkovitost – 82,25 %;
Učinkovitost pri nizki obremenitvi (10%) - 81,2 %;
Poraba energije brez obremenitve - 0,075 W

USB-laturin parametrit:
Keskimääräinen tehokkuus - 82,25 %;
Tehokkuus alhaisella kuormituksella (10%) - 81,2 %;
Tehonkulutus ilman kuormitusta - 0,075 W

USB-laddarens parametrar:
Genomsnittlig prestanda - 82,25 %;
Prestanda vid låg belastning (10%) - 81,2 %;
Strömförbrukning utan belastning - 0,075 W

USB-laderparametere:
Gjennomsnittlig effektivitet - 82,25 %;
Effektivitet ved lav belastning (10%) - 81,2 %;
Strømforbruk uten belastning - 0,075 W

Параметры зарядного устройства USB:
Средний КПД – 82,25 %;
КПД при малой нагрузке (10%) - 81,2 %;
Потребляемая мощность без нагрузки – 0,075Вт

PL

UWAGI OGÓLNE

- Design Light Sp. z o.o. nie ponosi odpowiedzialności za szkody wynikłe na skutek nieprawidłowego montażu, zastosowania nieodpowiednich elementów, zmian technicznych zestawu oraz nieprzestrzegania niniejszej instrukcji.
- Dane techniczne umieszczone są na etykiecie cechującej.
- Należy zachować instrukcję.
- Wszelkie zmiany techniczne i modyfikacje produktu, bez wcześniejszej zgody producenta, oznaczają utratę gwarancji.
- Montaż oraz podłączanie urządzenia musi być wykonane przez osobę posiadającą odpowiednie uprawnienia.
- Przed montażem urządzenia należy odłączyć zasilanie. Montaż urządzenia nie może się odbywać przy włączonym napięciu w sieci elektrycznej.
- Jeżeli zewnętrzny przewód giętki lub sznur jest uszkodzony, powinien być wymieniony tylko przez producenta lub serwisanta, albo osobę o podobnych kwalifikacjach, w celu uniknięcia ryzyka utraty zdrowia lub życia.
- Do czyszczenia stosować wyłącznie delikatne suche tkaniny, nie używać środków chemicznych.

UWAGI DODATKOWE

- Urządzenie jest zaprojektowane do użytku tylko wewnątrz pomieszczeń.
- Należy pamiętać o montażu zasilaczy i produktów wyposażonych w zasilacz w miejscach dobrze wentylowanych, pozbawionych dociepleń i innych elementów łatwopalnych.
- Przed podłączeniem urządzenia do sieci elektrycznej 230 V~ sprawdzić poprawność wykonanych połączeń.
- Gniazdo musi być zasilane napięciem 230 V~ 50/60Hz. Wykonane w I klasie ochronności i oznaczone symbolem ⏚ przeznaczone wyłącznie do użytku wewnętrznego,
- Produkty oznaczone symbolem F należy instalować na podłożu niepalnym (tzn. materiał, który nie pali się i nie podtrzymuje palenia) lub normalnie palnym (tzn. którego temperatura zapłonu wynosi co najmniej 200°C, który się nie odkształca i nie mięknie w tej temperaturze). Przykłady: metal, gips, drewno, materiały drewnopochodne o grubości 2mm.

DE

ALLGEMEINES

- Design Light Sp. z o.o. übernimmt keine Haftung für Schäden, die durch fehlerhafte Installation, Verwendung ungeeigneter Komponenten, technische Änderungen am Gerät und Nichtbeachtung dieser Anleitung entstehen.
- Die technischen Daten sind auf dem Kennzeichnungsetikett angegeben.
- Bewahren Sie die Anweisungen auf.
- Jegliche technischen Änderungen und Modifikationen am Produkt ohne vorherige Zustimmung des Herstellers führen zum Erlöschen der Garantie.
- Die Installation und der Anschluss des Geräts müssen von einer qualifizierten Person durchgeführt werden.
- Trennen Sie vor der Installation des Geräts die Stromversorgung ab. Das Gerät darf nicht bei eingeschalteter Netzspannung installiert werden.
- Wenn der externe Schlauch oder das Kabel beschädigt ist, sollte er/es nur durch den Hersteller oder einen Servicetechniker oder eine Person mit ähnlicher Qualifikation ersetzt werden, um das Risiko von Verletzungen oder Tod zu vermeiden.
- Verwenden Sie zur Reinigung nur empfindliche, trockene Gewebe, keine Chemikalien.

ZUSÄTZLICHES

- Das Gerät ist nur für die Verwendung in Innenräumen ausgelegt.
- Denken Sie daran, Netzteile und Produkte, die mit einem Netzteil ausgestattet sind, an gut belüfteten Orten zu installieren, ohne Wärmedämmung oder andere entflammbare Teile.
- Bevor Sie das Gerät an das 230 V~-Netz anschließen, überprüfen Sie die Richtigkeit der vorgenommenen Anschlüsse.
- Steckdose muss mit 230 V~ 50/60Hz versorgt werden. Hergestellt in Schutzklasse I und mit dem ⏚ Symbol für den Gebrauch nur in Innenräumen gekennzeichnet.
- Produkte, die mit dem Symbol F gekennzeichnet sind, sollten auf nicht brennbarem Untergrund (d.h. auf einem Material, das nicht brennbar und nicht flammfördernd ist) oder auf normal entflammbaren Untergrund (d.h. auf einem Material, dessen Flammpunkt mindestens 200°C hat und das sich bei dieser Temperatur weder verformt noch erweicht) installiert werden. Beispiele: Metall, Gips, Holz, 2 mm dicke Holzwerkstoffe.

EN

GENERAL REMARKS

- Design Light Sp. z o.o. shall not be liable for damage caused by improper installation, use of improper parts, technical changes to the set, and failure to comply with this manual.
- Technical data are provided on the marking label.
- Keep the manual.
- Any technical changes and product modifications without the manufacturer's prior consent shall void the warranty.
- Equipment installation and connection must be performed by a qualified person.
- Disconnect the power supply before equipment installation. The equipment cannot be installed if the mains is powered.
- If the external flexible cable or cord is damaged, it should only be replaced by the manufacturer or service technician or a person with similar qualifications in order to avoid the risk to health or life.
- Use only soft and dry cloths to clean the equipment. Do not use chemicals.

ADDITIONAL REMARKS

- The equipment is designed for indoor use only.
- Remember to install power supplies and equipment with power supplies in well-ventilated areas, without any insulation, or other flammable parts.
- Check the equipment for proper connections before connecting it to the 230 V~ mains.
- Socket must be powered with 230 V~ 50/60Hz. Made in protection class I and marked with ⏚ for indoor use only.
- Products marked with F must be installed on non-flammable surfaces (i.e. on the material that is not flammable and is flame retardant) or normally flammable (i.e. whose ignition temperature is at least 200°C, which does not deform or soften at this temperature). Examples: metal, gypsum, wood, 2 mm thick wood-based materials.

CS

OBECNÉ INFORMACE

- Design Light Sp. z o.o. neneseme odpovědnost za škody způsobené nesprávnou montáží, použitím nevhodných součástí, technickými změnami soupravy a nedodržením tohoto návodu.
- Technické údaje jsou umístěny na etiketě.
- Uschovejte si tento návod.
- Jakékoli technické změny a úpravy produktu bez předchozího souhlasu výrobce znamenají ztrátu záruky.
- Instalace a připojení zařízení musí provádět osoba, která má příslušné oprávnění.
- Před montáží zařízení odpojte napájení. Montáž zařízení nemůže probíhat při zapnutém napájení v elektrické síti.
- Pokud je vnější flexibilní vodič nebo kabel poškozen,měl by být vyměněn pouze výrobcem, servisním technikem nebo osobou s podobnou kvalifikací, aby se předešlo riziku ztráty zdraví nebo života.
- K čištění používejte pouze jemné suché tkaniny, nepoužívejte chemické prostředky.

DALŠÍ INFORMACE

- Zařízení je určeno pro použití pouze v interiéru.
- Věnujte pozornost instalaci napájecích zdrojů a produktů vybavených napájecím zdrojem na dobře větraných místech, bez oteplení a dalších hořlavých prvků.
- Před připojením zařízení k elektrické síti 230 V~ zkontrolujte správnost provedených zapojení.
- Zásuvka musí být napájeno napětím 230 V~ 50/60 Hz. Vyrobeno ve třídě ochrany I a označeno symbolem ⏚ určeno pouze pro vnitřní použití
- Svítidla označená symbolem F musí být instalována na nehořlavém podkladu (tzn. nehořlavý materiál, který nepodporuje hoření) nebo běžně hořlavém (tzn. jehož teplota vzplanutí je nejméně 200°C, která se při této teplotě nedeformuje ani nezměkne.) Příklady: kov, sádra, dřevo, dřevěné materiály o tloušťce 2 mm.

SK

VŠEOBECNÉ INFORMÁCIE

- Design Light Sp. z o.o. nezodpovedáme za škody spôsobené nesprávnou montážou, použitím nevhodných komponentov, technickými zmenami súpravy alebo nedodržaním tohto návodu.
- Technické údaje sú uvedené na štítku.
- Uschovajte si tento návod.
- Akékoľvek technické zmeny alebo úpravy výrobku bez predchádzajúceho súhlasu výrobcu zrušia záruku.
- Inštalácia a pripojenie zariadenia musia vykonávať osoba, ktorá má príslušné povolenie.
- Pred inštaláciou zariadenia odpojte napájanie. Zariadenie sa nesmie inštalovať, keď je zapnuté sieťové napätie.
- Ak je externý ohybný kábel alebo kábel poškodený, mal by ho vymeniť iba výrobca, servisný technik alebo podobne kvalifikovaná osoba, aby sa predišlo riziku straty zdravia alebo života.
- Na čistenie používajte iba mäkké suché handry a nepoužívajte chemikálie.

ĎALŠIE INFORMÁCIE

- Zariadenie je určené len pre vnútorné použitie.
- Venujte pozornosť inštalácii napájacích zdrojov a produktov vybavených napájacím zdrojom na dobre vetraných miestach, bez oteplenia a ďalších horľavých prvkov.
- Pred pripojením zariadenia k napájaciemu zdroju 230 V~ skontrolujte, či sú pripojenia správne.
- Svietidlo musí byť napájané napätím 230 V~ 50/60 Hz. Vyrobené v I triede ochrany a označené symbolom ⏚ určené len na vnútorné použitie.
- Produkt označené symbolom F musia byť inštalované na nehorľavej základni (tj. materiál, ktorý nehorí a nepodporuje horenie) alebo zvyčajne horľavej (tj. ktorého bod vzplanutia je najmenej 200°C, ktorý sa pri tejto teplote nedeformuje ani nezmäkne). Príklady: kov, sadra, drevo, drevené materiály s hrúbkou 2 mm.

BG

ОБЩИ ПОЛОЖЕНИЯ

- Design Light дружество с ограничена отговорност не носи отговорност за щети, причинени от неправилен монтаж, използване на неподходящи елементи, технически промени в комплекта и неспазване на настоящата инструкция .
- Техническите данни са нанесени върху маркирация етикет.
- Запазете инструкцията.
- Всякакви технически промени и модификации на продукта, без предварително съгласие на производителя водят до загуба на гаранцията.
- Инсталирането и свързването на устройството трябва да бъде извършено от лице с подходящи квалификации.
- Преди да инсталирате устройството, изключете захранването. Устройството не трябва да се инсталира, когато захранването е включено.
- Ако външният гъвкав проводник или кабел е повреден, той трябва да се заменени само от производителя или неговия сервизен техник или подобно квалифицирано лице, за да се избегне риск от нараняване или смърт.
- Използвайте само деликатни, сухи тъкани за почистване, не използвайте химикали.

ДОПЪЛНИТЕЛНИ УКАЗАНИЯ

- Устройството е предназначено само за вътрешна употреба.
- Захранването и продуктите, оборудвани със захранване да се инсталира на добре проветриви места, без отоплителни материали и други запалими елементи.
- Преди да свържете устройството към мрежата 230 V~, проверете дали всички връзки са правилно направени.
- Гнездо трябва да се захранва с напрежение 230 V ~ 50/60Hz. Изработено клас на защита I и означено със символ ⏚ е предназначено само за вътрешна употреба.
- Продукт означени със символ F трябва да бъдат монтирани върху незапалима (т.е. материал, който не гори и не поддържа горенето) или нормално запалима основа (т.е. точка на възпламеняване над 200 ° C, която не се деформира и не размеква при тази температура). Примерно: метал, мазилка, дърво, материали на дървесна основа с дебелина 2 мм.

DA

GENERELLE BEMÆRKNINGER

- Design Light Sp. z o.o. er ikke ansvarlig for skader, der skyldes forkert installation, brug af upassende elementer, tekniske ændringer af sættet og manglende overholdelse af denne vejledning.
- Tekniske oplysninger findes på mærkningsetiketten.
- Opbevar vejledningen til fremtidig brug.
- Eventuelle tekniske ændringer og modifikationer af produktet uden producentens forudgående samtykke medfører tab af garantien.
- Installation og tilslutning af enheden skal udføres af en person med passende tilladelser.
- Afbryd strømforsyningen, inden du installerer enheden. Enheden må ikke installeres, når strømmen er tændt.
- Hvis den ydre slangeforbindelse eller ledningen er beskadiget, skal den udskiftes kun af producenten eller en servicemedarbejder eller en lignende kvalificeret person for at undgå en risiko for liv eller sundhed.
- Til rengøring skal man bruge kun sarte tørre stoffer, man må ikke bruge kemikalier til dette formål.

YDERLIGERE BEMÆRKNINGER

- Enheden er kun beregnet til indendørs brug.
- Husk at installere strømforsyningsenheder og produkter udstyret med strømforsyningsenheder på godt ventilerede steder uden isolering eller andre brændbare elementer.
- Inden man tilslutter produktet til 230 V~ elnettet, skal man tjekke rigtigheden af de foretagne tilslutninger.
- Stikkontakt skal forsynes ved en spænding på 230 V ~ 50/60Hz. Fremstillet i beskyttelsesklasse I og mærket med symbolet ⏚ kun beregnet til internt brug.
- Produkt markeret med symbolet F skal installeres på et ikke-brændbart underlag (dvs. stof, der ikke brænder eller opretholder forbrænding) eller normalt brændbart underlag (dvs. med et flammepunkt på mindst 200°C, som ikke deformeres eller bliver blødt ved denne temperatur). Eksempler: metal, gips, træ, træbaserede materialer med en tykkelse på 2 mm.

ET

ÜLDIST

- Design Light Sp. z o.o. ei vastuta kahjude eest, mis tulenevad valest kokkupanekust, sobimatute elementide kasutamisest, komplekti tehnilistest muudatustest ja selle juhendi eiramisest.
- Tehnilised andmed on paigutatud märgistussildile.
- Hoidke juhised alles.
- Kõik toote tehnilised muudatused ja kohandused tootja eelneva nõusolekuta tühistavad garantii.
- Seadme paigaldamise ja ühendamise peab läbi viima vastavate lubadega isik.
- Enne seadme paigaldamist ühendage toide lahti. Seadet ei tohi paigaldada, kui toide on sisse lülitatud.
- Kui välimine juhe on kahjustatud, peaks vigastuste või surmaohu vältimiseks vahetama selle välja ainult tootja, selle hooldustöökoda või samalaadse kvalifikatsiooniga isik.
- Kasutage puhastamiseks ainult õrnu kuivi lappe, ärge kasutage kemikaale.

LISAMÄRKMED

- Seade on mõeldud kasutamiseks ainult siseruumides.
- Ärge unustage toiteallikaid ja toiteallikaga varustatud tooteid paigaldada hästiventileeritavatesse ilma soojusisolatsiooni või muude tuleohtlike elementideta kohtadesse.
- Enne seadme ühendamist 230 V~ vooluvõrku kontrollige tehtud ühenduste õigsust.
- Pistikupesa peab olema 230 V ~ 50/60 Hz. Valmistatud I kaitseklassis ja tähistatud sümboliga ⏚ , mõeldud ainult sisekasutuseks.
- Toode tähistatud valgustid F tuleks paigaldada mittesüttivale (st materjalile, mis ei põle ega toeta põlemist) või normaalselt tuleohtlikule (st leekpunkt vähemalt 200 °C, mis sellel temperatuuril ei deformeeru ega pehmene) alusele. Näited: metall, krohv, puit, 2 mm paksused puidupõhised materjalid.

EL

ΓΕΝΙΚΕΣ ΠΑΡΑΤΗΡΗΣΕΙΣ

- Η Design Light Sp. z o.o. δεν φέρει ευθύνη για τις ζημιές που προκλήθηκαν από ακατάλληλη συναρμολόγηση, εφαρμογή ακατάλληλων εξαρτημάτων, ακατάλληλη χρήση, τεχνικές μεταβολές του σετ και το μην ακολουθήσετε τις παρούσες οδηγίες χρήσης.
- Τεχνικά στοιχεία αναφέρονται στην ετικέτα χαρακτηριστικών
- Πρέπει να σώσετε τις οδηγίες χρήσης.
- Όλες οι τεχνικές μεταβολές καθώς και οι μετατροπές του προϊόντος, χωρίς προγενέστερη άδεια του κατασκευαστή, σημαίνουν απώλεια της εγγύησης.
- Η συναρμολόγηση και η σύνδεση της συσκευής πρέπει να εκτελεστεί από τα πρόσωπα που έχουν κατάλληλα προσόντα.
- Πριν από τη συναρμολόγηση πρέπει να αποσυνδέσετε την τροφοδοσία. Η συναρμολόγηση της συσκευής δεν επιτρέπεται να γίνει με τη ενεργοποιημένη ηλεκτρική τροφοδοσία.
- Αν το εξωτερικό καλώδιο ή σύρμα είναι χαλασμένο, πρέπει να αντικατασταθεί μόνο από τον κατασκευαστή ή τον υπάλληλο σέρβις ή το πρόσωπο με παρόμοια προσόντα, με σκοπό να αποφύγετε τον κίνδυνο απώλειας υγείας ή ζωής.
- Για καθαρισμό χρησιμοποιήστε αποκλειστικά μαλακά, στεγνά υφάσματα, μην χρησιμοποιήσετε χημικές ουσίες.

ΠΡΟΣΘΕΤΕΣ ΣΗΜΕΙΩΣΕΙΣ

- Η συσκευή είναι σχεδιασμένη μόνο για εσωτερική χρήση!
- Πρέπει να θυμηθείτε να συναρμολογήσετε τους τροφοδότες και τα προϊόντα εξοπλισμένα με το τροφοδότη στα μέρη με καλό εξαερισμό, χωρίς θέρμανση και άλλα εύφλεκτα αντικείμενα.
- Πριν συνδέσετε τη συσκευή στο ηλεκτρικό δίκτυ 230 V~ ελέγξετις συνδέσεις για καταλλότητα.
- Υποδοχή τροφοδοτείται με το ρεύμα 230 V~ 50/60Hz. Είναι κατασκευασμένο με στη I τάξη προστασίας και είναι σημαδεμένο με το σύμβολο ⏚, προορίζεται αποκλειστικά για εσωτερική χρήση.
- Προϊόν με το σύμβολο F πρέπει να συναρμολογήσετε τη συσκευή σε μια άκαυστη βάση (το υλικό της βάσης δεν καίγεται και δεν διατηρεί την καύση) ή στη κανονικά καύσιμη βάση (η θερμοκρασία ανάφλεξης του υλικού είναι τουλάχιστον 200°C και αυτό δεν παραμορφώνει και δεν μαλακώνει σε αυτή τη θερμοκρασία). Παραδείγματα: μέταλλο, γύψο, ξύλο, προϊόν με βάση το ξύλο του πάχους 2mm.

ES

NOTAS GENERALES

- Design Light Sp. z o.o. no se hace responsable de los daños resultantes de una instalación incorrecta, el uso de componentes inapropiados, los cambios técnicos en el conjunto y el incumplimiento de estas instrucciones.
- Los datos técnicos se indican en la etiqueta del producto.
- Guarde las instrucciones.
- Cualquier cambio técnico o modificación del producto, sin el consentimiento previo del fabricante, anulará la garantía.
- La instalación y conexión del dispositivo debe ser realizada por una persona cualificada.
- Desconecte la fuente de alimentación antes de instalar la unidad. El dispositivo no debe instalarse con la tensión de red conectada.
- Si la manguera flexible externa o el cable están dañados, sólo deben ser sustituidos por el fabricante, el técnico de servicio o por una persona con cualificaciones similares, a fin de evitar el riesgo de pérdida de salud o de vida.
- Utilice sólo paños delicados y secos para la limpieza, no utilice productos químicos.

NOTAS ADICIONALES

- El dispositivo está diseñado sólo para uso en interiores.
- Recuerde instalar las fuentes de alimentación y los productos equipados con una fuente de alimentación en lugares bien ventilados, sin ningún tipo de aislamiento térmico u otros elementos inflamables.
- Antes de conectar el dispositivo a la red de 230 V~, compruebe la corrección de las conexiones realizadas.
- Enchufe debe alimentarse con 230 V~ 50/60Hz. Fabricada en la clase de protección I y marcada con el símbolo ⏚, para uso en interiores solamente.
- Producto marcadas con el símbolo F deben instalarse en superficies no inflamables (es decir, un material que no se quema ni mantiene la combustión) o normalmente inflamables (es decir, que tiene un punto de inflamación de al menos 200°C, que no se deforma ni se ablanda a esa temperatura). Ejemplos: metal, yeso, madera, derivados de madera de 2 mm de espesor.

FR

COMMENTAIRES GÉNÉRAUX

- Design Light Sp. z o.o. ne peut être tenu responsable des dommages résultant d'une installation incorrecte, de l'utilisation de composants inappropriés, de modifications techniques du kit et du non-respect de ces instructions.
- Les données techniques sont indiquées sur l'étiquette de marquage.
- Conservez les instructions.
- Tout changement technique et toute modification du produit, sans l'accord préalable du fabricant, annulera la garantie.
- L'installation et le raccordement de l'appareil doivent être effectués par une personne qualifiée.
- Débranchez l'alimentation électrique avant d'installer l'appareil. L'appareil ne peut pas être installé sous tension.
- Si le tuyau ou le cordon externe est endommagé, il ne doit être remplacé que par le fabricant ou le technicien de service, ou une personne ayant des qualifications similaires, afin d'éviter le risque de perte de santé ou de vie.
- N'utilisez que les tissus délicats et secs pour le nettoyage, n'utilisez pas de produits chimiques.

REMARQUES COMPLÉMENTAIRES

- L'appareil est conçu pour une utilisation en intérieur uniquement.
- N'oubliez pas d'installer les alimentations électriques et les produits équipés d'une alimentation électrique dans les endroits bien ventilés, sans isolation ni autres éléments inflammables.
- Avant de brancher l'appareil sur le réseau 230 V~, vérifiez la justesse des branchements effectués.
- Prise de courant doit être alimenté en 230 V~ 50/60Hz. Fabriqué en classe de protection I et marqué d'un symbole pour une ⏚ utilisation à l'intérieur uniquement.
- Produit portant le symbole F doivent être installés sur les surfaces ininflammables (c'est-à-dire le matériau qui ne brûle pas et ne subit pas de combustion) ou normalement inflammable (c'est-à-dire qui a un point d'éclair d'au moins 200°C, qui ne se déforme pas ou ne se ramollit pas à cette température). Exemples: métal, plâtre, bois, matériaux à base de bois de 2 mm d'épaisseur.

HR

OPĆE NAPOMENE

- Design Light Sp. z o.o. ne odgovara za štetu nastalu zbog nepravilne montaže, korištenja neprikladnih elemenata, tehničkih promjena na setu i nepridržavanja uputa.
- Tehnički podaci nalaze se na naljepnici za označavanje.
- Upute treba sačuvati za kasnije korištenje.
- Sve tehničke promjene i preinake na proizvodu, bez prethodnog pristanka proizvođača, poništavaju jamstvo.
- Instalaciju i priključivanje uređaja mora izvršiti osoba s odgovarajućim ovlaštenjima.
- Prije montaže uređaja, isključite napajanje. Uređaj se ne smije instalirati dok je napajanje uključeno.
- Ako su vanjsko crijevo ili kabel oštećeni, treba biti zamijenjen, ali isključivo od strane proizvođača ili njegovog servisera kako bi se izbjegao rizik od ozljeda ili smrti.
- Za čišćenje koristite samo osjetljive suhe tkanine, nemojte koristiti kemikalije.

DODATNE NAPOMENE

- Uređaj je dizajniran samo za upotrebu zatvorenom prostoru.
- Ne zaboravite da uređaj za napajanje i proizvodi opremljeni uređajima za napajanje moraju biti instalirani na dobro prozračenim mjestima, bez toplinske izolacije i drugih zapaljivih elemenata.
- Prije priključivanja uređaja na mrežu od 230 V~, provjerite ispravnost izvedenih priključaka.
- Gnijezdo tijelo mora biti napajano naponom 230 V~ 50/60 Hz. Izrađeno u klasi zaštite I i označeno simbolom ⏚ namijenjeno je samo za upotrebu u zatvorenom prostoru
- Proizvod tijelo označeno znakom F treba instalirati na nezapaljivu podlogu (tj. materijal koji ne gori ili ne podržava izgaranje) ili normalno zapaljiv (čije plamište iznosi najmanje 200°C, koje se pri ovoj temperaturi ne deformira ili omekšava). Primjeri: metal, gips, drvo, materijali na bazi drveta debljine 2 mm.

IT

COMMENTI GENERALI

- Design Light Sp. Sp. z o.o. non assume la responsabilità per danni derivanti da un'errata installazione, dall'uso di componenti non appropriati, da modifiche tecniche all'apparecchio e dalla mancata osservanza delle presenti istruzioni.
- I dati tecnici sono indicati sull'etichetta di marcatura.
- Conservare le istruzioni.
- Qualsiasi cambiamento e modifica tecnica del prodotto, senza il previo consenso del produttore, annullerà la garanzia.
- L'installazione ed il collegamento dell'apparecchio devono essere effettuati da una persona qualificata.
- Scollegare l'alimentazione prima di installare l'apparecchio. L'apparecchio non deve essere installato con la tensione di rete inserita.
- Se il tubo o il cavo esterno è danneggiato, deve essere sostituito solo dal produttore o dal tecnico dell'assistenza, oppure dalla persona con qualifiche simili, al fine di evitare il rischio di perdita di salute o di vita.
- Per la pulizia utilizzare solo tessuti delicati e asciutti, non utilizzare prodotti chimici.

OSSERVAZIONI AGGIUNTIVE

- L'apparecchio è progettato solo per uso interno.
- Occorre ricordarsi di installare gli alimentatori ed i prodotti dotati di alimentatore in luoghi ben ventilati, senza isolamento o altri elementi infiammabili.
- Prima di collegare l'apparecchio alla rete elettrica a 230 V~, verificare la correttezza dei collegamenti effettuati.
- Presa di corrente deve essere alimentato a 230 V~ 50/60Hz. Prodotto in classe di protezione I e contrassegnato con un simbolo ⏚ solo per uso interno.
- Prodotto contrassegnati con il simbolo F devono essere installati su superfici non infiammabili (ossia il materiale che non brucia e non sopporta la combustione) o normalmente infiammabile (cioè che ha un punto di infiammabilità di almeno 200°C, che non si deforma o si ammorbidisce a quella temperatura). Esempi: metallo, gesso, legno, materiali a base di legno di 2 mm di spessore.

LV

VISPĀRĪGI NORADĪJUMI

- Design Light Sp. z o.o. nav atbildīgs par bojājumiem, kas radušies nepareizas uzstādīšanas, nepiemērotu detaļu izmantošanas, komplekta tehnisko izmaiņu un lietošanas pamācības neievērošanas rezultātā.
- Tehniskie dati norādīti uz etiķetes.
- Saglabāt lietošanas pamācību.
- Jebkādas izstrādājuma tehniskas izmaiņas un modifikācijas, bez ražotāja iepriekšējas piekrišanas, nozīmē garantijas zaudēšanu.
- Ierīces uzstādīšanu un pievienošanu drīkst veikt pilnvarota un kompetenta persona.
- Atvienot strāvas padevi pirms ierīces uzstādīšanas. Neveikt ierīces uzstādīšanu, ja elektrotīklā ir spriegums.
- Ja ārējā elastīgā šļūtene vai virve ir bojāta, to drīkst nomainīt tikai ražotājs, tehniskās apkopes tehniķis vai persona ar līdzīgu kvalifikāciju, lai izvairītos no riska dzīvībai vai veselībai.
- Tīrīšanai lietot tikai maigus un sausus materiālus. Neizmantot ķīmiskus līdzekļus.

PAPILDU NORĀDĪJUMI

- Ierīce paredzēta izmantošanai vienīgi iekštelpās.
- Jāatceras, ka barošanas avotus un izstrādājumus, kas aprīkoti ar barošanas avotiem, nepieciešams uzstādīt labi vēdināmās vietās, bez siltuma izolācijas un citiem viegli uzliesmojošiem elementiem.
- Pirms ierīces pievienošanas 230 V~ elektrotīklam, pārbaudīt veikto savienojumu pareizību.
- Kontaktligzda nepieciešams pievienot 230 V~ 50/60Hz spriegumu. Ierīcei piemērojama I klases aizsardzība un tā ir marķēta ar simbolu ⏚ tikai iekšējai izmantošanai.
- Produkts kas marķēti ar simbolu F, nepieciešams uzstādīt uz nedegošas pamatnes (t.i. materiāla, kas nav degošs un neveicina degšanas procesu) vai degošas normālos apstākļos (t.i. materiāla, kura uzliesmošanas temperatūra ir vismaz 200°C, kas šādā temperatūrā nedeformējas un nekļūst mīkstāks). Piemēram: metāls, ģipsis, koksne un 2 mm biezi koksnes materiāli.

LT

BENDROSIOS PASTABOS

- Design Light Sp. z o.o. neatsako už žalas dėl netinkamo montavimo, netinkamų elementų panaudojimo, komplekto techninių pakeitimų bei šios instrukcijos nuostatų nesilaikymo.
- Techniniai duomenys patalpinti etiketėje su gaminio aprašymu.
- Instrukciją būtina išsaugoti.
- Be anksetesnio gamintojo sutikimo bet kokie produkto techniniai pakeitimai ir modifikacijos negalimos. Priešingu atveju garantija panaikinama.
- Įrengimo montavimas bei pajungimas gali būti atliekamas atitinkamas teises turinčio asmens.
- Prieš atliekant montavimą, būtina atjungti elektrą. Įrenginio montavimas negali vykti, kuomet elektros instaliacijoje yra įtampa.
- Jeigu išorinis lankstus laidas arba kabelis yra pažeistas, tai jis privalo būti gamintojo arba serviso darbuotojo arba panašių kvalifikacijų asmens pakeistas, kad būtų išvengta rizikos sveikatai arba gyvybei.
- Valymo metu naudoti tik švelnius sausus audinius, nenaudoti chemijos priemonių.

PAPILDOMOS PASTABOS

- Įrenginys suprojektuotas naudoti tik patalpų viduje.
- Būtina atsiminti apie įkrovėjų ir įkrovėją turinčių produktų montavimą gerai vėdinamose, neapšiltintose ir degius elementus turinčiose vietose.
- Prieš pajungiant įrengimą į 230 V~ elektros instaliaciją, būtina patikrinti atliktų sujungimų kokybę.
- Lizdas lizde esanti įtampa - 180- 240 V~ 50/60Hz. Jo apsaugos klasė – I, pažymėta ⏚ simboliu, lizdas skirtas naudoti vien tik patalpų viduje.
- F simboliu pažymėtus lizdus būtina instaliuoti ant nedegaus pagrindo (t.y. medžiagos, kuri yra nedegi ir nepalaiko degimo proceso) arba degaus paviršiaus (t.y. kurio pliūpsnio temperatura sudaro bent 200°C, kuris nesideformuoja ir neminkštėja šioje temperatūroje), t.y. metalo, gipso, medienos, 2 mm storio kitų, į medieną panašių medžiagų.

HU

ÁLTALÁNOS MEGJEGYZÉSEK

- A Desing Light Sp. z o.o. nem vállal felelősséget a helytelen felszerelésből, nem megfelelő alkatrészek alkalmazásából, a készlet műszaki módosításából, valamint a jelen utasítás figyelmen kívül hagyásából származó károkért.
- A műszaki adatok a jelölőcímkén találhatók.
- Az utasítást meg kell őrizni.
- A termék bármilyen, a gyártó előzetes hozzájárulása nélküli, műszaki változtatása és módosítása érvényteleníti a garanciát.
- A készülék telepítését és csatlakoztatását megfelelő engedéllyel rendelkező személynek kell elvégeznie.
- A készüléket a felszerelése előtt válassza le az áramellátásról. A készüléket nem szabad felszerelni, amikor a készülék feszültség alatt van.
- Ha a külső, hajlékony vezeték vagy zsinór sérült, azt csak a gyártó, szervizképviselője vagy hasonlóan képzett személy cserélheti ki a sérülés vagy halál kockázatának elkerülése érdekében.
- A tisztításhoz kizárólag száraz törlőkendőt alkalmazzon, ne használjon vegyszereket.

TOVÁBBI MEGJEGYZÉSEK

- A berendezés kizárólag beltérben használható.
- Ne felejtse el a tápegységeket és a tápegységgel ellátott termékeket jól szellőző helyekre telepíteni, hőszigetelés vagy egyéb gyúlékony elemek nélkül.
- Mielőtt csatlakoztatja a készüléket a 230 V~-os hálózatra, ellenőrizze a helyes bekötést.
- Aljzat 230 V ~ 50/60Hz feszültséggel kell betáplálni. I. védelmi osztályban készült és ⏚ kizárólag belső használatra szánt jellel van ellátva
- A F jellel ellátott termék nem gyúlékony alapfelületre kell felszerelni (azaz olyanra, amely nem ég és nem tartja fenn az égést) vagy normál éghetőségűre (azaz olyanra, amelynek legalább 200°C-os lobbanáspontja, és ezen a hőmérsékleten nem deformálódik és nem puhul meg). Példák: fém, gipsz, fa, 2 mm vastag faalapú anyagok.

NL

ALGEMENE OPMERKINGEN

- Design Light BV neemt geen verantwoordelijkheid voor schade ontstaan als gevolg van onjuiste montage, het gebruik maken van ongeschikte elementen, technische veranderingen van de set en het niet-naleven van deze instructie.
- De technische gegevens staan op het keurmerk-label.
- De instructie moet bewaard worden.
- Zonder voorafgaande toestemming van de producent zal, bij alle technische veranderingen en wijzigingen van het product, de garantie komen te vervallen.
- Montage en aansluiting van het apparaat moeten uitgevoerd worden door een gekwalificeerde elektricien.
- Voor de montage van het apparaat moet de stroombron uitgeschakeld worden. De montage van het apparaat mag niet plaatsvinden als de netspanning is ingeschakeld.
- Om risico op verlies van gezondheid en leven te voorkomen zal de elektriciteitskabel of snoer bij beschadiging vervangen moeten worden door de producent, de servicedienst of door een gekwalificeerde elektricien.
- Bij het schoonmaken en reinigen slechts zachte, droge doekjes gebruiken. Het gebruik van chemicaliën wordt afgeraden.

AANVULLENDE OPMERKINGEN

- Het apparaat is bedoeld voor binnenshuis gebruik.
- Tijdens de montage van de voeding of bij producten met een ingebouwde voeding moet rekening worden gehouden met een goede ventilatie, zonder isolatiemateriaal en andere licht ontvlambare elementen.
- Voordat het apparaat wordt aangesloten op het 230 V~ netwerk moeten alle aansluitingen worden gecontroleerd.
- Stopcontact moet gevoed worden door 230 V~ 50/60Hz netspanning. De armatuur is vervaardigd volgens veiligheidsklasse I, aangeduid met symbool ⏚ en is uitsluitend bedoeld voor binnenhuis gebruik.
- Product aangeduid met symbool F moeten gemonteerd worden op een onbrandbare ondergrond (dit betekent: op onbrandbaar en niet nabrandend materiaal) of op normaal brandbare materialen (dit betekent: materialen die ontbranden bij een temperatuur van minstens 200°C en die niet vervormen of verzachten bij deze temperatuur). Bijvoorbeeld: metaal, gips, hout, materialen op houtbasis met een dikte van 2 mm.)

PT

NOTAS GERAIS

- Design Light Sp. z o.o. não será responsável por danos resultantes de instalação incorrecta, utilização de componentes inadequados, alterações técnicas do conjunto e não observância das presentes instruções.
- Os dados técnicos são indicados na etiqueta do produto.
- Guarde as instruções.
- Quaisquer alterações e modificações técnicas do produto, sem o consentimento prévio do fabricante, anularão a garantia.
- A instalação e ligação do dispositivo deve ser feita por uma pessoa qualificada.
- Desligue a fonte de alimentação antes de instalar a unidade. A unidade não deve ser instalada com a tensão de rede ligada.
- Se a mangueira flexível externa ou cabo forem danificados, só devem ser substituídos pelo fabricante, técnico de serviço, ou por uma pessoa com qualificações semelhantes, a fim de evitar o risco de perda de saúde ou de vida.
- Utilizar apenas panos secos delicados para limpeza, não utilizar produtos químicos.

NOTAS ADICIONAIS

- O dispositivo foi concebido apenas para uso interior.
- Lembre-se de instalar fontes de alimentação e produtos equipados com uma fonte de alimentação em locais bem ventilados, sem qualquer isolamento térmico ou outros elementos inflamáveis.
- Antes de ligar o dispositivo à rede de 230 V~, verificar as ligações efectuadas.
- Tomada deve ser alimentada com 230 V~ 50/60Hz. Fabricada em classe de protecção I e marcada com um símbolo ⏚ apenas para utilização em interiores.
- Produto marcadas com o símbolo F devem ser instaladas em superfícies não inflamáveis (ou seja, um material que não queima e não sustenta a combustão) ou normalmente inflamáveis (ou seja, que tem um ponto de inflamação de pelo menos 200°C, que não se deforma ou amolece a essa temperatura). Exemplos: metal, gesso, madeira, derivados da madeira com 2 mm de espessura.

RO

OBSERVAȚII GENERALE

- Design Light Sp. z o.o. nu poartă răspundere pentru daunele rezultate din asamblarea incorectă, utilizarea elementelor necorespunzătoare, modificările tehnice ale setului și nerespectarea acestor instrucțiuni de utilizare.
- Datele tehnice sunt prezentate pe etichetă cu caracteristicile produsului.
- Păstrați instrucțiunile de utilizare.
- Orice modificări tehnice și modificări ale produsului, fără acordul prealabil al producătorului, duc la anularea garanției .
- Instalarea și conectarea dispozitivului se efectuează de o persoană cu calificări corespunzătoare.
- Deconectați sursa de alimentare înainte de a instala dispozitivul. Nu instalați dispozitivul când tensiunea în rețeaua electrică este pornită.
- În cazul în care cordonul flexibil sau șnurul exterior sunt defectate, acestea trebuie înlocuite numai de producător sau de întreținătorul echipamentului, sau de o persoană cu calificări similare, pentru a evita orice risc de accidentare sau deces.
- Pentru curățare utilizați numai țesături delicate și uscate, nu utilizați substanțe chimice.

OBSERVAȚII SUPLIMENTARE

- Dispozitivul este proiectat numai pentru uz interior.
- Nu uitați să instalați sursele de alimentare cu energie electrică și produsele echipate cu o sursă de alimentare în locuri bine ventilate, fără izolație termică și alte elemente inflamabile.
- Înainte de a conecta dispozitivul la rețeaua electrică de 230 V~, verificați corectitudinea conexiunilor efectuate
- Corpul de soclu trebuie să fie alimentat cu tensiune de 230 V~ 50/60Hz. Fabricat în clasa a I-a de protecție și marcat cu simbolul ⏚ destinat exclusiv uzului intern.
- Corpurile de Produs marcate cu simbolul F trebuie instalate pe un suport neinflamabil (adică un material care nu arde și nu menține arderea) sau în mod normal inflamabil (al cărui temperatură de aprindere este de cel puțin 200°C, care nu se deformează și nu se înmoaie la această temperatură). Exemple: metal, ghips, lemn, materiale pe bază de lemn de 2 mm grosime.

SL

SPLOŠNE OPOMBE

- Design Light Sp. z o.o. ne odgovarja za škode, nastale zaradi nepravilne namestitve, uporabe neustreznih elementov, uvedbe tehničnih sprememb v sestav ali neupoštevanja teh navodil.
- Tehnični podatki se nahajajo na opisni nalepki.
- Navodila shranite.
- Kakršne koli tehnične spremembe ali modifikacije izdelka brez predhodnega soglasja proizvajalca razveljavljajo garancijo.
- Namestitev in priklop naprave mora opraviti oseba z ustreznimi dovoljenji.
- Pred namestitvijo naprave odklopite napajanje. Naprave se ne sme montirati, če je v lokalnem omrežju napetost.
- Če je poškodovan zunanji gibljivi vod ali drug element napeljave, ga sme zamenjati le proizvajalec ali njegov serviser ali podobno usposobljena oseba, da se prepreči nevarnost za zdravje ali življenje.
- Za čiščenje uporabljajte samo nežne suhe tkanine, ne uporabljajte kemikalij.

DODATNE OPOMBE

- Naprava je zasnovana samo za uporabo v zaprtih prostorih.
- Napajalnike in izdelke, opremljene z napajalnikom, se sme nameščati le v dobro prezračevanih prostorih, brez izolacijskih oblog ali podobne lahko vnetljive opreme ali elementov.
- Pred priklopom naprave na omrežje 230 V~ je treba preveriti pravilnost povezav.
- Vtičnica mora biti napajano z napetostjo 230V~ 50/60Hz. Izdelano mora biti v zaščitnem razredu I in označeno s simbolom ⏚, namenjeno je samo za notranjo uporabo.
- Izdelek, označeno s simbolom F je treba namestiti na nevnetljivo (tj. ki je iz materiala, ki ne gori in ne podpira gorenja) ali normalno vnetljivo podlago (tj. katere temperatura vžiga je najmanj 200 °C in ki se pri tej temperaturi ne deformira in ne zmehča). Primeri: kovina, mavec, les, materiali na osnovi lesa debeline 2 mm.

FI

YLEISET HUOMIOT

- Design Light Sp. z o.o. ei ole vastuussa vahingoista, jotka johtuvat virheellisestä asennuksesta, sopimattomien osien käytöstä, teknisistä muutoksista tai tämän käyttöohjeen noudattamatta jättämisestä.
- Tekniset tiedot löytyvät merkintätarrasta.
- Pidä käyttöohje tallessa.
- Kaikki tekniset muutokset tai tuotteen muokkaukset ilman valmistajan etukäteistä suostumusta johtavat takuun mitätöitymiseen.
- Laitteiden asennus ja kytkentä tulee suorittaa ammattilaisen toimesta.
- Kytke verkkovirta pois päältä ennen laitteiden asennusta. Laitteita ei voida asentaa jos verkkovirta on kytketty päälle.
- Jos ulkoinen kaapeli tai johto on vahingoittunut, sen vaihtaminen tulisi suorittaa ainoastaan valmistajan, huollon teknikon tai vastaavan ammattipätevyyden omaavan henkilön toimesta, jotta terveyteen tai elämään kohdistuvat riskit voidaan välttää.
- Käytä vain pehmeitä ja kuivia liinoja laitteiden puhdistamiseen. Älä käytä kemikaaleja.

LISÄHUOMIOT

- Laitteet on suunniteltu vain sisäkäyttöön.
- Muista asentaa virtalähteet ja laitteet virtalähteiden kanssa hyvin ilmastoituun tilaan ilman tiivisteitä tai muita tulenarkoja osia.
- Tarkista, että laitteet on kytketty oikein ennen niiden kytkemistä 230 V~ verkkovirtaan.
- Pistorasia tulee kytkeä 230 V~ 50/60Hz virtalähteeseen. Tehty suojaluokka I mukaan ja varustettu merkinnällä ⏚ vain sisäkäyttöön.
- Merkillä F varustetut tuote tulee asentaa palamattomille alustoille (toisin sanoen, materialille joka ei ole tulenarkaa ja on palosuojattu) tai normaalisti palaville (toisin sanoen, sellaiselle jonka syttymislämpötila on vähintään 200°C ja joka ei muuta muotoaan tai pehmene edellä mainitussa lämpötilassa). Esimerkkejä: metalli, kipsi, puu, 2 mm paksuiset puupohjaiset materiaalit.

SV

ALLMÄNNA ANMÄRKNINGAR

- Design Light Sp. z o.o är inte ansvariga för skador orsakade av felaktig installation, användning av felaktiga delar, tekniska ändringar av apparaten och underlåtenhet att följa denna handbok.
- Tekniska data finns på märkningsetiketten.
- Behåll handboken.
- Eventuella tekniska ändringar och produktändringar utan tillverkarens förhandsgodkännande upphäver garantin.
- Installation och anslutning av utrustning måste utföras av en kvalificerad person.
- Koppla bort strömförsörjningen före installation av utrustningen. Utrustningen får inte installeras om elnätet är spänningssatt.
- Om den externa flexibla kabeln eller sladden är skadad ska den endast bytas ut av tillverkaren eller servicetekniker eller en person med liknande kvalifikationer för att undvika risk för hälsa eller liv.
- Använd endast mjuka och torra trasor för att rengöra utrustningen. Använd inte kemikalier.

KOMPLETTERANDE KOMMENTAR

- Utrustningen är endast avsedd för inomhusbruk.
- Kom ihåg att installera strömförsörjning och utrustning med strömförsörjning i väl ventilerade utrymmen utan isolering eller andra brandfarliga delar.
- Kontrollera att utrustningen är korrekt ansluten innan du ansluter den till 230 V~ elnätet.
- Uttag måste drivas med 230 V~ 50/60Hz. Tillverkad i skyddsklass I och markerad med ⏚ endast för inomhusbruk.
- Produkt märkta med F måste installeras på icke-brandfarliga ytor (dvs. på material som inte är brandfarligt och är brandhämmande) eller normalt brandfarligt (dvs. vars antändningstemperatur är minst 200 ° C, vilket inte deformeras eller mjuknar vid denna temperatur). Exempel: metall, gips, trä, 2 mm tjocka träbaserade material.

NO

GENERELLE MERKNADER

- Design Light Sp. z o.o. påtar seg ikke ansvar for skader forårsaket av feilaktig utført montering, bruk av uegnede deler, innføring av tekniske endringer i settet eller unnlatelse av å følge denne bruksanvisningen.
- Tekniske opplysninger er angitt på etiketten.
- Bruksanvisningen skal oppbevares til fremtidig bruk.
- Innføring av alle slags tekniske endringer og modifikasjoner i produktet uten å innhente produsentens samtykke på forhånd medfører tap av garanti.
- Utstyret må monteres og tilkobles av en sertifisert fagkyndig person.
- Før montering av utstyret må strømforsyningen frakobles. Utstyret må ikke monteres når det elektriske nettet er spenningssatt.
- Dersom det utvendige bøyelige ledningen eller kabelen er skadet, må den kun skiftes ut av produsenten eller servicepersonell, eller en person med liknende fagkunnskap for å unngå fare for tap av liv eller helse.
- Bruk kun myke og tørre kluter til rengjøring. Ikke bruk kjemiske midler.

TILLEGGSMERKNADER

- Utstyret er kun beregnet på innendørs bruk.
- Man må huske at strømforsyningsenheter og produkter utstyrt med en strømforsyningsenhet må kun monteres på steder med tilstrekkelig ventilasjon, uten varmeisolasjon eller andre brannfarlige elementer.
- Før utstyret kobles til et 230 V~ nett må man kontrollere om tilkoblingene er riktig utført.
- Rede må forsynes med 230 V~ 50/60Hz spenning. Armatur i beskyttelsesklasse I og merket med symbol ⏚ er kun beregnet på innendørs bruk.
- Produkt merket med symbol F må kun monteres på ubrennbare underlag (dvs. av materiale som ikke brenner og ikke medvirker til spredning av brann) eller på normalt brennbare underlag (dvs. av materiale med en antenningstemperatur på minst 200°C, som ikke deformerer seg eller mykner i denne temperaturen). Eksempler: metall, gips, tre, trebaserte materialer med tykkelse på 2 mm.

RU

ОБЩИЕ ЗАМЕЧАНИЯ

- Design Light Sp. z o.o. не несёт ответственности за любой ущерб, возникший в результате неправильного монтажа, использования несоответствующих деталей, технических изменений устройства или несоблюдения данной инструкции.
- Технические данные размещены на этикетке.
- Сохраняйте инструкцию.
- Любые технические изменения и модификации изделия без предварительного согласия производителя приводят к утрате гарантии.
- Монтаж и подключение устройства должны выполняться лицом, имеющим соответствующие разрешения.
- Перед установкой устройства следует отключить питание. Устройство нельзя устанавливать под напряжением.
- При повреждении наружного гибкого кабеля или шнура, они подлежат замене только производителем, его сервисным агентом или лицом с аналогичной квалификацией.
- Для чистки следует использовать только сухие деликатные ткани, не использовать химических веществ.

ДОПОЛНИТЕЛЬНЫЕ ЗАМЕЧАНИЯ

- Устройство предназначено только для использования в внутри помещений.
- Нужно помнить, что блоки питания и устройства, оснащённые блоками питания, надо устанавливать в хорошо вентилируемых местах, в которых нет утепления и других легковоспламеняющихся элементов.
- Перед подключением устройства к электросети 230 В~ нужно проверить правильность выполненных подключений.
- На Розетка должно подаваться напряжение 230 В~ 50/60 Гц. Изготовлен с классом защиты I и обозначен символом ⏚, предназначен только для внутреннего использования.
- Продукт, обозначенные символом F, должны устанавливаться на огнеупорном основании (из материала, который не горит и не поддерживает горение) или на основании с обычной горючестью (температура возгорания которого составляет не меньше 200°C, и который не деформируется и не размягчается при этой температуре). Примеры: металл, гипс, дерево, древесные материалы толщиной 2 мм.

PL SCHEMAT MONTAŻU / **DE** INSTALLATIONSSCHEMA / **EN** INSTALLATION DIAGRAM / **CS** SCHÉMA SESTAVENÍ / **SK** MONTÁŽNE SCHÉMA / **BG** МОНТАЖНА СХЕМА / **DA** INSTALLATIONSDIAGRAM / **ET** KOKKUUPANEKUSKEEM / **EL** ΔΙΑΓΡΑΜΜΑ ΣΥΝΑΡΜΟΛΟΓΗΣΗΣ / **ES** DIAGRAMA DE INSTALACIÓN / **FR** SCHÉMA D'INSTALLATION / **HR** SHEMA MONTAŽE / **IT** SCHEMA DI INSTALLAZIONE / **LV** MONTĀŽAS SHĒMA / **LT** MONTAVIMO SCHEMA / **HU** ÖSSZESZERELÉSI RAJZ / **NL** MONTAGESCHEMA / **PT** DIAGRAMA DE INSTALAÇÃO / **RO** SCHEMA DE INSTALARE / **SL** MONTAŽNA SHEMA / **FI** ASENNUSKAAVIO / **SV** INSTALLATIONSSCHEMA / **NO** MONTERINGSSKJEMA / **RU** СХЕМА МОНТАЖА

1

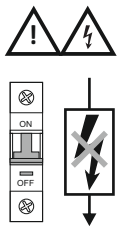

2

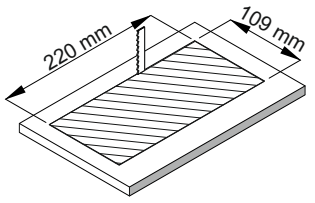

3

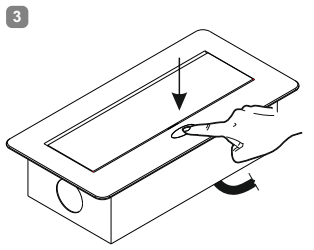

4

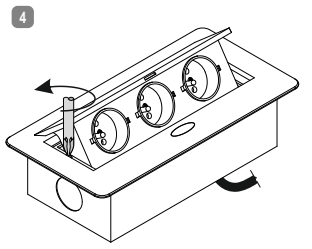

5

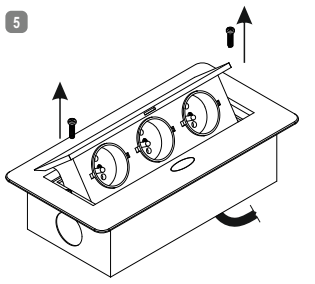

6

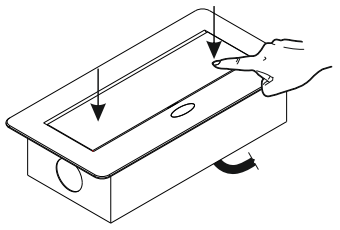

7

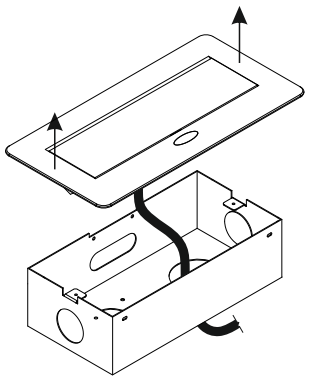

8

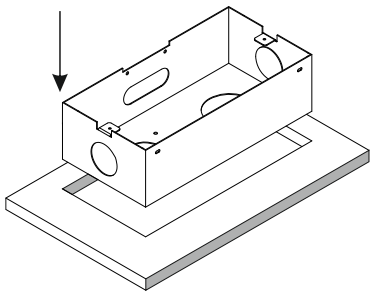

9

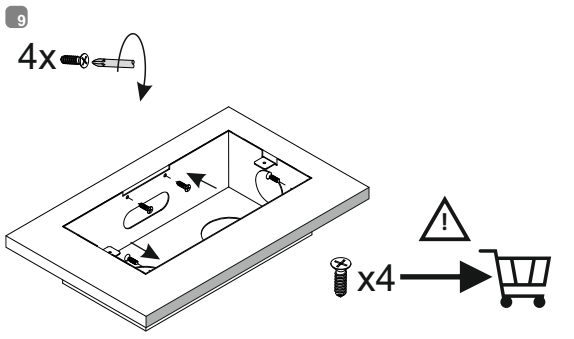

10

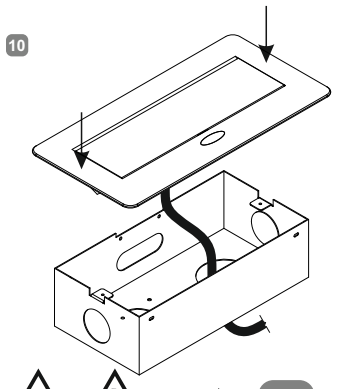

11

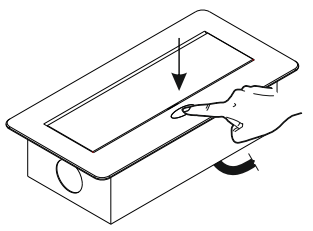

12

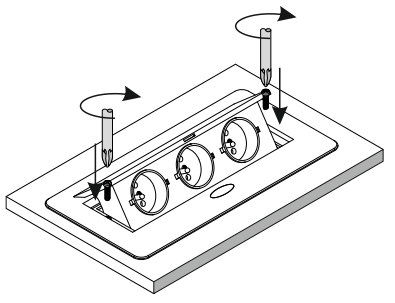

13

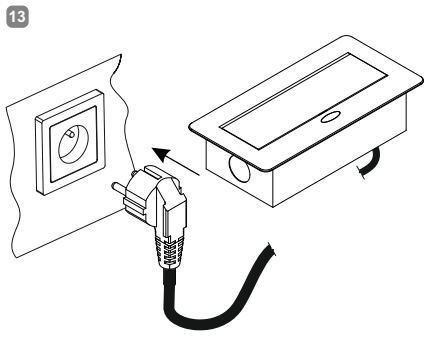

14

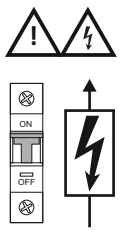

PL SCHEMAT PODŁĄCZENIA / **DE** SCHALTPLAN /
EN CONNECTION DIAGRAM / **CS** SCHÉMA PŘIPOJENÍ / **SK** SCHÉMA PRIPOJENIA /
BG СХЕМА НА СВЪРЗВАНЕ / **DA** TILSLUTNINGSDIAGRAM /
ET ÜHENDUSSKEEM / **EL** ΔΙΑΘΕΣΗ ΣΥΝΔΕΣΗΣ /
ES DIAGRAMA DE CONEXIÓN / **FR** SCHÉMA DE RACCORDEMENT /
HR DIJAGRAM PRIKLJUČIVANJA / **IT** SCHEMA DI COLLEGAMENTO /
LV SAVIENOJUMU SHĒMA / **LT** PRIJUNGIMO SCHEMA / **HU** KAPCSOLÁSI RAJZ /
NL AANSLUITINGSSCHEMA / **PT** ESQUEMA DE LIGAÇÕES /
RO SCHEMĂ DE CONECTARE / **SL** PRIKLJUČNA SHEMA / **FI** KYTKENTÄ /
SV KOPPLINGSSCHEMA / **NO** TILKOBLINGSSKJEMA / **RU** СХЕМА ПОДКЛЮЧЕНИЯ

FRENCH / SCHUKO

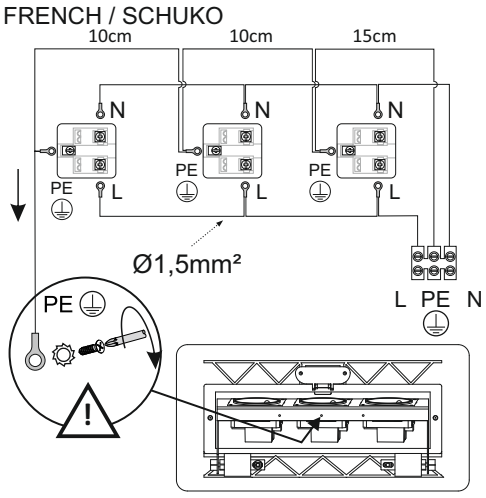

FRENCH + USB / SCHUKO + USB

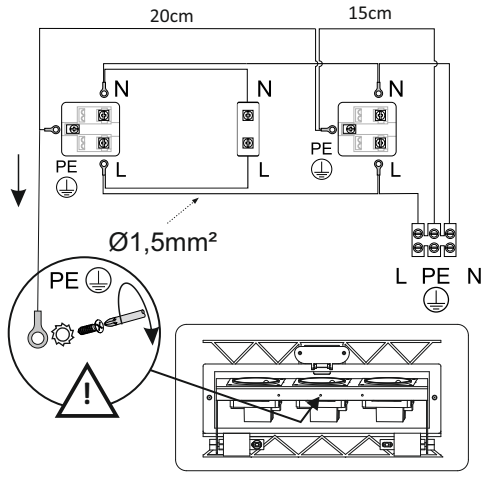

■ **PL UWGA!** Przed końcowym złożeniem, należy bezwzględnie sprawdzić ułożenie przewodów zasilających. Nie mogą one zarówno przed jak i po otwarciu Kombiboxa dotykać obudowy, a także operać się o obudowę podczas, ZAMYKANIA / OTWIERANIA. Czynność powtórzyć po ostatecznym zamontowaniu.

■ **DE ACHTUNG!** Vor der Endmontage ist unbedingt die Verlegung der Versorgungsleitungen zu überprüfen. Sie dürfen weder vor noch nach dem Öffnen der Kombibox das Gehäuse berühren oder beim SCHLIESSEN/ÖFFNEN am Gehäuse reiben. Prüfen Sie es erneut nach der endgültigen Installation.

■ **EN ATTENTION!** Before the final assembly, it is essential to check the routing of the power supply cables. Before and after opening Kombibox, the cables cannot touch the housing or rub against the housing during CLOSING / OPENING. Repeat this step after the final installation.

■ **CS POZORNOST!** Před konečnou montáží je bezpodmínečně nutné zkontrolovat uspořádání napájecích kabelů. Před i po otevření Kombiboxu se nesmí dotýkat pouzdra ani se o něj otírat při ZAVÍRÁNÍ / OTEVÍRÁNÍ. Po konečné instalaci činnost opakujte.

■ **SK POZOR!** Pred konečnou montážou je bezpodmienečne nutné skontrolovať usporiadanie napájacích káblov. Pred aj po otvorení Kombiboxu sa nemôžu dotýkať puzdra ani sa oň utierať pri ZATVÁRANÍ / OTVÁRANÍ. Po konečnej inštalácii činnosť opakujte.

■ **BG ВНИМАНИЕ!** Преди окончателното сглобяване е абсолютно необходимо да се провери разположението на захранващите кабели. Както преди отваряне така и след отваряне на Комбибокса, те не трябва да докосват корпуса или да *търкат в корпуса* при ЗАТВАРЯНЕ/ОТВАРЯНЕ. Повторете операцията след окончателната инсталация.

■ **DA OPMÆRKSOMHED!** Før den endelige montering er det absolut nødvendigt at kontrollere placeringen af strømkablerne. Både før og efter åbning af Kombiboxen må de ikke røre ved huset eller gnide mod huset ved LUKNING/ÅBNING. Gentag handlingen efter den endelige montering.

■ **ET TÄHELEPANU!** Enne lõplikku kokkupanekut on tingimata vaja kontrollida toitekaablite paigutust. Nii enne kui ka pärast Kombiboxi avamist ei tohi need SULGEMISEL/AVAMISEL korpust puudutada ega vastu korpust hõõruda. Korrake toimingut pärast lõplikku paigaldamist.

■ **EL ΠΡΟΣΟΧΗ!** Πριν από την τελική συναρμολόγηση, απολύτως πρέπει να ελέγξετε τη διάταξη των καλωδίων τροφοδοσίας. Τόσο πριν όσο και μετά το άνοιγμα του Kombibox, δεν επιτρέπεται να αγγίξετε το περίβλημα ούτε να τρίψετε το περίβλημα όταν το ΑΝΟΙΗΕΤΕ / ΚΛΕΙΝΕΤΕ. Επαναλάβετε την ενέργεια μετά από την τελική εγκατάσταση.

■ **ES ATENCIÓN!** Antes del montaje final, es esencial revisar el encaminamiento de los cables de alimentación. Antes y después de abrir el Kombibox, los cables no pueden rozar o tocar la cubierta durante el CIERRE/APERTURA. Repita este paso luego de la instalación final.

■ **FR ATTENTION!** Avant l'assemblage final, il est essentiel de vérifier l'acheminement des lignes d'alimentation. Ils ne doivent pas, ni avant ni après l'ouverture de Kombibox, toucher le boîtier ou frotter contre le boîtier pendant la FERMETURE/OUVERTURE. Répétez l'opération après l'installation finale.

■ **HR PAŽNJA!** Prije završne montaže nužno je provjeriti raspored strujnih kabela. I prije i nakon otvaranja Kombiboxa, kabeli ne smiju dodirivati kućište niti trljati o kućište tijekom ZATVARANJA/OTVARANJA POKLOPCA. Ponovite radnju nakon završne instalacije.

■ **IT ATTENZIONE!** Prima del montaggio finale, è essenziale controllare il percorso delle linee di alimentazione. Non devono, sia prima che dopo l'apertura del Kombibox, toccare l'alloggiamento e sfregare contro l'alloggiamento durante la CHIUSURA/APERTURA. Ripetere l'azione dopo l'installazione finale.

■ **LV UZMANĪBU!** Pirms galīgās montāžas ir svarīgi pārbaudīt elektroapgādes kabeļu maršrutēšanu. Pirms un pēc Kombibox atvēršanas kabeļi AIZVĒRŠANAS/ATVĒRŠANAS laikā nedrīkst pieskarties korpusam vai gar to berzēties. Atkārtojiet šo darbību pēc galīgās uzstādīšanas.

■ **LT DĖMESIO!** Prieš galutinį surinkimą būtina patikrinti maitinimo laidų išdėstymą. Tiek prieš atidarant, tiek atidarius „Kombibox", jie neturi liesti korpuso ir nesitrinti į korpusą UŽDARYMO / ATIDARYMO metu. Pakartokite veiksmą po galutinio surinkimo.

■ **HU FIGYELEM!** Végleges összeszerelés előtt feltétlenül ellenőrizze a tápvezetékek fekvését. A vezetékek nem érintkezhetnek a házzal a Kombibox felnyitása előtt és után, nem érintkezhetnek a házzal ZÁRÁS / NYITÁS során sem. Ismételje meg a műveletet végleges beszerelés után.

■ **NL AANDACHT!** Voorafgaand aan de definitieve aansluiting is het noodzakelijk om de plaatsing van de stroomkabels te controleren. Vóór of na opening van de Kombibox mogen de kabels de behuizing nooit aanraken, ook niet gedurende het SLUITEN/OPENEN. Herhaal deze handeling na de definitieve aansluiting.

■ **PT ATENÇÃO!** Antes da montagem final, é essencial verificar o roteamento dos cabos de alimentação. Antes e depois de abrir a Kombibox, os cabos não podem tocar no alojamento ou fazer fricção contra o alojamento durante a ABERTURA / FECHO. Repita este passo após a instalação final.

■ **RO ATENȚIE!** Înainte de montarea finală, trebuie verificată neapărat dispunerea cablurilor de alimentare. Acestea nu pot atinge carcasa înainte sau după deschiderea Kombibox-ului, şi nici nu se pot freca de carcasă în timpul ÎNCHIDERII / DESCHIDERII. Operaţiunea trebuie repetată după instalarea finală.

■ **SL POZOR!** Pred končno montažo je nujno potrebno preveriti razporeditev napajalnih kablov. Le-ti se tako pred, kot po odprtju Kombiboxa ne smejo dotikati ohišja, prav tako ne smejo drgniti ob ohišje tekom ZAPIRANJA/ODPIRANJA. Po končni montaži ponoviti postopek.

■ **FI HUOMIO!** . Ennen lopullista kokoonpanoa on ehdottomasti tarkistettava virtakaapeleiden sijoittelu. Sekä ennen Kombiboxin avaamista että avaamisen jälkeen ne eivät saa koskettaa koteloa tai hankaa koteloa SULJETTAESSA / AVATTAESSA. Toista toimenpide lopullisen asennuksen jälkeen.

■ **SV UPPMÄRKSAMHET!** Innan du sätter ihop laddaren ska du kontrollera strömkablarnas placering. De kan inte röra vid höljet innan och efter att Kombiboxen öppnats och inte heller snudda vid höljet vid STÄNGNING / ÖPPNING. Upprepa detta efter avslutat montage.

■ **NO MERK FØLGENDE!** Før den endelige installasjonen bør du alltid sjekke strømledningers plassering. De kan ikke ligge mot huset hverken før eller etter åpning av Kombibox og heller ikke berøre huset under ÅPNING/STENGNING. Hendelsen skal gjentas etter den endelige installasjonen.

■ **RU ВНИМАНИЕ!** Перед окончательной сборкой абсолютно необходимо проверить укладку силовых кабелей. Как до, так и после открытия Kombibox они не должны касаться корпуса и тереться о корпус при ЗАКРЫТИИ/ОТКРЫТИИ. Повторите операцию после окончательной установки.

PL DOBRZE
DE GUT
EN GOOD
CS DOBRÝ
SK DOBRE
BG ДОБЪР
DA GODT
ET NOH
EL ΚΑΛΟ
ES BUENO
FR BIEN
HR DOBRO
IT BUONO
LV LABI
LT GERAI
HU JÓ
NL GOED
PT BOM
RO BUNĂ
SL DOBRO
FI HYVÄ
SV BRA
NO GODT
RU ХОРОШО

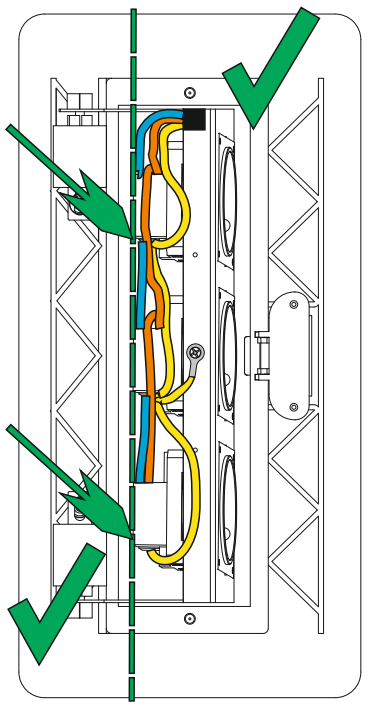

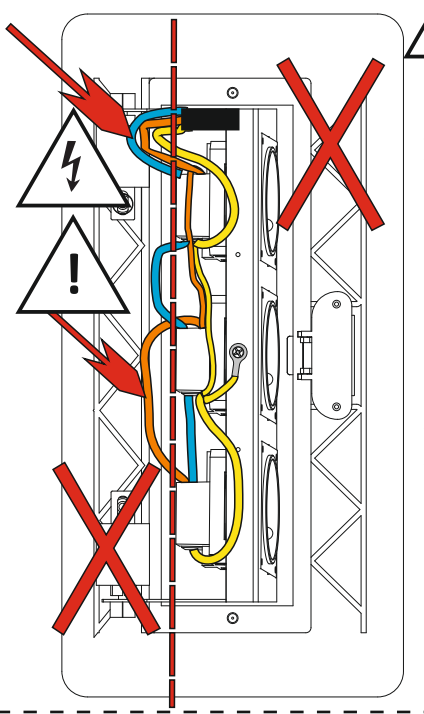

PL ŹLE
DE FALSH
EN WRONG
CS ŠPATNĚ
SK ZLE
BG НЕДОСТАТЪЧНО
DA FORKERT
ET HALVASTI
EL ΛΑΘΟΣ
ES MAL
FR MAUVAIS
HR LOŠE
IT SBAGLIATO
LV SLIKTS
LT NETEISINGAI
HU ROSSZ
NL FOUT
PT ERRADO
RO GREȘIT
SL SLABO
FI VÄÄRIN
SV FEL
NO FEIL
RU НЕПРАВИЛЬНО

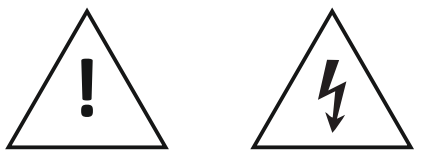

- **OSTROŽNIE!** Montažu i podłączenia do sieci zasilającej powinna wykonywać tylko i wyłącznie osoba o odpowiednich kwalifikacjach oraz uprawnieniach ze względu na istniejące ryzyko porażeniem prądem elektrycznym
- **VORSICHT!** Die Installation und der Anschluss an das Stromnetz sollten wegen der Gefahr eines Stromschlags nur von einer qualifizierten und autorisierten Person durchgeführt werden.
- **CAREFUL!** Installation and connection to the mains must only be performed by a qualified and certified person due to the risk of electric shock
- **UPOZORNĚNÍ!** Montáž a připojení k elektrické síti musí provádět pouze osoby s příslušnou kvalifikací a oprávněními v souvislosti se možným rizikem úrazu elektrickým proudem
- **UPOZORNENIE!** Inštaláciu a pripojenie k elektrickej sieti by mali vykonávať iba osoby s príslušnou kvalifikáciou a právomocou z dôvodu existujúceho rizika úrazu elektrickým prúdom
- **ОТАСНОСТ!** Инсталирането и свързването към електрическата мрежа трябва да се извършва само от лице с подходящи квалификации и разрешения поради съществуващия риск от токов удар.
- **FORSIGTIGT!** Installation og tilslutning til strømforsyning bør kun udføres af en person med passende kvalifikationer og godkendelser på grund af risikoen for elektrisk stød.
- **OLGE HOOLIKAS!** Elektrilöögi ohu tõttu tohib elektrivõrku paigaldada ja vooluvõrku ühendada ainult asjakohase kvalifikatsiooni ja volitustega isik.
- **ΠΡΟΣΕΚΤΙΚΑ!** Η συναρμολόγηση και η σύνδεση της συσκευής πρέπει να εκτελεστεί από το πρόσωπο που έχει κατάλληλα προσόντα και εξουσιοδοτήσεις λόγω του υφιστάμενου κινδύνου ηλεκτροπληξίας.
- **¡CUIDADO!** La instalación y la conexión a la red eléctrica sólo debe ser realizada por una persona cualificada y autorizada debido al riesgo de descarga eléctrica.
- **ATTENTION!** L'installation et le raccordement au réseau ne doivent être effectués que par une personne qualifiée et autorisée en raison du risque de choc électrique.
- **UPOZORENJE!** Instalaciju i priključak na električnu mrežu mora izvršiti isključivo osoba s odgovarajućim kvalifikacijama i ovlaštenjima zbog postojećeg rizika od električnog udara.
- **ATTENZIONE!** L'installazione ed il collegamento alla rete elettrica devono essere eseguiti solo da una persona qualificata e autorizzata a causa del rischio di scosse elettriche.
- **BRĪDINĀJUMS!** Uzstādīšanu un pieslēgšanu elektrotīklam drīkst veikt tikai un vienīgi pilnvarota un kompetenta persona, ņemot vērā elektriskās strāvas trieciena risku.
- **ATSARGIAI!** Dėl elektros smūgio rizikos montavimo ir pajungimo į elektros instaliaciją darbus privalo atlikti tik atitinkamas kvalifikacijas bei teises turintis asmuo.
- **ÖVATOSAN!** Az elektromos hálózatra történő felszerelést és csatlakoztatást csak megfelelő képesítéssel és engedéllyel rendelkező személy végezheti az érintésvédelmi veszély miatt.
- **VOORZICHTIG!** Om het risico op kortsluiting en elektrische schokken te voorkomen mag de montage en aansluiting op het netwerk alleen door een gekwalificeerde elektricien worden uitgevoerd.
- **ADVERTÊNCIA!** A instalação e ligação à rede só deve ser efectuada por uma pessoa qualificada e autorizada devido ao risco de choque elétrico.
- **ATENȚIE!** Instalarea și conectarea la rețeaua de alimentare cu energie electrică trebuie efectuate numai de o persoană cu calificări și autorizații corespunzătoare, din cauza riscului de electrocutare.
- **PAZITE!** Namestitev in priklop na električno omrežje sme zaradi nevarnosti električnega udara izvesti samo oseba z ustreznimi kvalifikacijami in pooblastili.
- **VAROITUS!** Sähköiskuvaaran takia laitteen kytkeminen verkkovirtaan tulee tapahtua ammattilaisen toimesta.
- **VAR FÖRSIKTIG!** Installation och anslutning till elnätet får endast utföras av en kvalificerad och certifierad person på grund av risken för elektrisk stöt.
- **FORSIKTIG!** Utstyret må kun monteres og kobles til strømnettet av en sertifisert fagkyndig person på grunn av fare for elektrisk støt.
- **ОСТОРОЖНО!** Монтаж и подключение к электросети должны выполняться только лицом, имеющим соответствующую квалификацию и разрешения, из-за опасности поражения электрическим током.

PL OCHRONA ŚRODOWISKA / **DE** UMWELTSCHUTZ /
EN ENVIROMENT PROTECTION / **CS** OCHRANA ŽIVOTNÍHO PROSTŘEDÍ / **SK** OCHRANA ŽIVOTNÉHO PROSTREDIA /
BG ОПАЗВАНЕ НА ОКОЛНАТА СРЕДА / **DA** MILJØBESKYTTELSE /
ET KESKKONNAKAITSE / **EL** ΠΡΟΣΤΑΣΙΑ ΠΕΡΙΒΑΛΛΟΝΤΟΣ /
ES PROTECCIÓN DEL MEDIO AMBIENTE / **FR** PROTECTION DE L'ENVIRONNEMENT/ **HR** ZAŠTITA OKOLIŠA / **IT** PROTEZIONE DELL'AMBIENTE / **LV** VIDES AIZSARDZĪBA / **LT** APLINKOSAUGA /
HU KÖRNYEZETVÉDELEM / **NL** MILIEU BESCHERMING /
PT PROTEÇÃO AMBIENTAL / **RO** PROTECȚIA MEDIULUI /
SL VARSTVO OKOLJA / **FI** YMPÄRISTÖNSUOJELU / **SV** MILJÖSKYDD / **NO** MILJØVERN / **RU** ЗАЩИТА ОКРУЖАЮЩЕЙ СРЕДЫ

PL
- Oznaczenie znakiem przekreślonego kubełka wskazuje na potrzebę szczególnego postępowania z zużytym sprzętem elektrycznym i elektronicznym.
- Produkty oznaczone tym znakiem mogą być szkodliwe dla środowiska. Wymagają one szczególnej formy przerobu, recyklingu i unieszkodliwiania.
- Nie można wyrzucać produktów oznaczonych tym znakiem razem z innymi odpadami.
- Zużyty bądź uszkodzony po okresie gwarancji sprzęt należy oddać do odpowiedniego punktu zbiórki odpadów.

DE
- Die Kennzeichnung des durchgestrichenen Eimers weist auf die Notwendigkeit einer besonderen Behandlung von Elektro- und Elektronik-Altgeräten hin.
- Produkte mit diesem Zeichen können umweltschädlich sein. Sie erfordern eine spezifische Form der Behandlung, Wiederverwertung und Entsorgung.
- Sie dürfen die mit diesem Zeichen gekennzeichneten Produkte nicht zusammen mit anderen Abfällen entsorgen.
- Nach Ablauf der Garantiezeit sollte das Gerät an eine geeignete Abfallsammelstelle zurückgegeben werden.

EN
- The crossed-out wheelie bin symbol indicates that worn-out electric and electronic appliances must be handled appropriately.
- Products with this symbol may be harmful to the environment. They require special processing, recycling, and disposal.
- Products with this symbol cannot be disposed of together with other waste.
- Worn-out appliances or appliances damaged after the warranty period must be disposed of through an appropriate waste collection point.

CS
- Označení symbolem přeškrtnutého odpadkového koše naznačuje potřebu zvláštního zacházení s opotřebovanými elektrickými spotřebiči.
- Produkty označené touto značkou mohou být škodlivé pro životní prostředí. Vyžadují zvláštní formu zpracování, recyklace a likvidace.
- Produkty označené tímto označením nemohou být likvidovány spolu s jiným odpadem.
- Po uplynutí záruční doby musí být opotřebované nebo poškozené zařízení odevzdáno do příslušného sběrného místa.

SK
- Označenie symbolom prečiarknutého odpadkového koša naznačuje potrebu osobitného zaobchádzania s opotrebovanými elektrickými spotrebičmi.
- Výrobky označené týmto označením môžu byť škodlivé pre životné prostredie. Vyžadujú osobitnú formu spracovania, recyklácie a likvidácie.
- Nevyhadzujte výrobky označené týmto označením spolu s iným odpadom.
- Po uplynutí záručnej doby musí byť opotrebované alebo poškodené zariadenie odovzdané do príslušného zberného miesta.

BG
- Маркиране със знак зачеркната кофичка, показва необходимостта от специално боравене с отпадъчно електрическо и електронно оборудване.
- Продуктите, маркирани с този знак, могат да бъдат вредни за околната среда. Те изискват специална форма на преработка, рециклиране и изхвърляне на отпадъци.
- Продуктите, маркирани с този знак, не могат да се изхвърлят заедно с други отпадъци.
- Износеното или повредената устройство, след изтичане на гаранционният срок, трябва да бъде предадено в подходящ пункт за събиране на отпадъци.

DA
- Mærkning med symbolet af en krydset spand indikerer behovet for særlig håndtering af brugt elektrisk og elektronisk udstyr.
- Produkter markeret med dette skilt kan være skadelige for miljøet. De kræver en særlig form for behandling, genbrug og neutralisering.
- Produkter markeret med dette skilt må ikke smides sammen med andet affald.
- Udstyr, der bliver slidt eller beskadiget efter garantiperioden, skal tages til et passende affaldsindsamlingssted.

ET
- Ristiga ämbri märgiga tähistamine näitab vajadust kasutatud elektri- ja elektroonikaseadmete erikäitlemise järele.
- Selle märgiga tähistatud tooted võivad olla keskkonnale kahjulikud. Need nõuavad töötlemise, ringlussevõtu ja neutraliseerimise erivormi.
- Selle sümboliga tähistatud tooteid ei tohi koos teiste jäätmetega ära visata.
- Pärast garantiiaega kulunud või kahjustunud seadmed tuleks viia vastavasse jäätmekogumispunkti.

EL
- Η επισήμανση του διαγραμμένου κάδους σημαίνει ότι απαιτείται ειδικός χειρισμός με το μεταχειρισμένο ηλεκτρικός και ηλεκτρονικός εξοπλισμό.
- Τα προϊόντα επισημασμένα με αυτό το σύμβολο μπορεί να είναι βλαβερά για το περιβάλλον. Αυτά απαιτούν ειδική μορφή μεταχειρισμού, ανακύκλωσης και επεξεργασίας.
- Δεν επιτρέπεται να απορρίπτετε τα προϊόντα επισημασμένα με αυτό το σύμβολο μαζί με άλλα απορρίμματα.
- Το μεταχειρισμένο ή καταστραμμένο προϊόν ύστερα από λήξη της περιόδου εγγύησης πρέπει να παραδίδεται στον κατάλληλο σημείο συγκέντρωσης απορριμμάτων

ES
- El símbolo del contenedor tachado indica la necesidad de una manipulación especial de los desechos de los equipos eléctricos y electrónicos.
- Los productos con este símbolo pueden ser perjudiciales para el medio ambiente. Requieren una forma especial de tratamiento, reciclaje y eliminación.
- Prohibido desechar los productos marcados con este símbolo junto con otros residuos.
- Después del período de garantía, el equipo debe entregarse a un punto de recogida de residuos apropiado.

FR
- Le pictogramme de la poubelle barrée indique la nécessité d'une manipulation spéciale des déchets d'équipements électriques et électroniques.
- Les produits portant ce pictogramme peuvent être nuisibles à l'environnement. Ils nécessitent une forme spécifique de traitement, de recyclage et d'élimination.
- Vous ne pouvez pas jeter les produits portant ce pictogramme avec d'autres déchets.
- Après la période de garantie, l'équipement usagé ou endommagé doit être retourné au point de collecte des déchets approprié.

HR
- Označavanje simbolom prekrižene koša ukazuje na potrebu posebnog rukovanja rabljenom električnom i elektroničkom opremom.
- Proizvodi označeni ovim znakom mogu biti štetni za okoliš. Oni zahtijevaju poseban oblik obrade, recikliranje i neutralizacija.
- Proizvodi označeni ovim simbolom ne mogu se odlagati s drugim otpadima.
- Opremu koja je istrošena ili oštećena nakon isteka jamstvenog roka treba predati na odgovarajuće sabirno mjesto.

IT
- La marcatura del secchio barrato indica la necessità della gestione speciale dei rifiuti di apparecchiature elettriche ed elettroniche.
- I prodotti che recano questo marchio possono essere dannosi per l'ambiente. Richiedono una forma specifica di trattamento, riciclaggio e smaltimento.
- Non è consentito smaltire i prodotti contrassegnati con questo marchio insieme ad altri rifiuti.
- Dopo il periodo di garanzia, l'apparecchio deve essere restituito ad un adeguato punto di raccolta dei rifiuti.

LV
- Simbols (pārsvītrots atkritumu konteiners uz riteņiem) norāda uz īpašu elektrisko un elektronisko iekārtu atkritumu apsaimniekošanu.
- Ar šo simbolu marķētie produkti var būt bīstami videi, un tiem ir nepieciešama speciāla utilizācija un apglabāšana.
- Simbols norāda, ka produkts nav izmetams kā nešķirojami atkritumi.
- Nolietotu vai pēc garantijas termiņa beigām bojātu ierīci nosūtīt uz atkritumu dalītas savākšanas punktu atgūšanas vai pārstrādāšanas nolūkā.

LT
- „Nemesti kartu su kitomis atliekomis" ženklas reiškia, kad sunaudotų elektros ir elektroninės įrangos prietaisų atžvilgiu būtina kreipti ypatingą dėmesį.
- Šiuo ženklu pažymėti produktai gali sukelti žalą aplinkai. Jie reikalauja ypatingos perdirbimo ir sunaikinimo formos.
- Taip paženklintų gaminių negalima mesti kartu su kitomis atliekomis.
- Pasibaigus garantijai, sunaudotą arba sugedusį prietaisą būtina perduoti atitinkamam atliekų surinkimo punktui.

HU
- Az áthúzott hulladéktartály jele azt jelzi, hogy az elhasznált elektromos és elektronikus berendezéseket különös módon szükséges kezelni.
- Az ezzel a jelöléssel ellátott termékek károsak lehetnek a környezetre. Különleges feldolgozási, újrafeldolgozási és ártalmatlanítási formát igényelnek.
- Az ezzel a jelöléssel ellátott terméket nem lehet más hulladékkal együtt kidobni.
- A jótállási idő után elhasználódott vagy megrongálódott berendezéseket a megfelelő hulladékgyűjtő helyre kell vinni.

NL
- Het symbool van een doorgestreepte vuilnisbak betekent dat er speciaal omgegaan moet worden met deze gebruikte elektrische en elektronische apparatuur.
- Producten die met dit symbool zijn aangeduid kunnen schadelijk zijn voor het milieu. Zij moeten op een speciale manier verwerkt, gerecycled en gerecycled worden.
- Producten die met dit symbool zijn aangeduid mogen niet worden weggegooid met ander afval.
- Gebruikte of beschadigde (na de garantie periode) apparatuur moet worden afgegeven op de desbetreffende verzamelplaats in uw gemeente.

PT
- A marcação com o símbolo do recipiente cruzado indica a necessidade de um tratamento especial dos resíduos de equipamentos elétricos e eletrónicos.
- Os produtos marcados com este símbolo podem ser nocivos para o ambiente. Exigem uma forma especial de tratamento, reciclagem e eliminação.
- Não pode eliminar os produtos marcados com este símbolo juntamente com outros resíduos.
- Após o período de garantia, o equipamento deve ser devolvido a um ponto de recolha de resíduos apropriado.

RO
- Marcarea cu simbolul containerului pentru deșeuri tăiat indică necesitatea gestionării speciale cu echipamentele electrice și electronice uzate.
- Produsele marcate cu acest semn pot fi dăunătoare mediului. Acestea necesită o formă specială de procesare, reciclare și neutralizare.
- Produsele marcate cu acest simbol nu pot fi aruncate împreună cu alte deșeuri.
- Echipamentele uzate sau defectate după perioada de garanție trebuie predate la punctele de colectare a echipamentelor uzate.

SL
- Oznaka s simbolom prekrižanega zabojnika za odpadke označuje potrebnost posebnega ravnanja z odrabljeno električno in elektronsko opremo.
- Izdelki, ki so označeni s tem znakom, so lahko škodljivi za okolje. Zanje se zahtevajo posebne oblike predelave, reciklaže in nevtralizacije.
- Izdelkov, označenih s tem simbolom, se ne sme odstranjati skupaj z drugimi odpadki.
- Opremo, ki je po poteku garancijskega roka odrabljena ali poškodovana, je treba predati na ustrezno mesto zbiranja odpadkov.

FI
- Rukisttu kierrätyssymboli ilmaisee, että loppuun kulutettu elektorniikka ja elektroniset laitteet tulee käsitellä niille kuuluvalla tavalla.
- Tällä symbolilla varustetut tuotteet voivat olla ympäristölle haitallisia. Ne vaativat erikoistunen prosessoinnin, kierrätyksen ja hävittämisen.
- Tällä symbolilla varustettuja tuotteita ei voida hävittää muun jätteen yhteydessä.
- Loppuun kuluneet laitteet tai takuuajan ulkopuolella vahingoittuneet laitteet tulee hävittää asianmukaisen jätteenkeräyspisteen kautta.

SV
- Symbolen med en överkryssad soptunna indikerar att slitna elektriska och elektroniska apparater måste hanteras på rätt sätt.
- Produkter med denna symbol kan vara skadliga för miljön. De kräver speciell bearbetning, återvinning och bortskaffande.
- Produkter med denna symbol får inte kasseras tillsammans med annat avfall.
- Slitna apparater eller apparater som är skadade efter garantiperioden måste kasseras genom lämplig avfallsuppsamlingsplats.

NO
- Et miljømerke med et overkrysset avfallsbeholder betyr at forbrukt elektrisk og elektronisk utstyr må håndteres på en spesiell måte.
- Produkter merket med dette symbolet kan være farlige for miljøet. Derfor er det påkrevd med riktig håndtering, resirkulering og uskadeliggjøring av disse.
- Produkter merket med dette symbolet må ikke kastes sammen med annet avfall.
- Forbrukt eller skadet utstyr etter utløp av garantiperioden må leveres til et godkjent avfallsmottak.

RU
- Знак перечёркнутого мусорного бака указывает на необходимость особого обращения с использованным электрическим и электронным оборудованием.
- Изделия, помеченные этим знаком, могут причинить вред окружающей среде. Они требуют применения особых методов утилизации, переработки и обезвреживания.
- Изделия, помеченные этим знаком, нельзя выбрасывать вместе с другими отходами.
- Изношенное или повреждённое оборудование по истечении гарантийного срока, следует сдать в соответствующий пункт сбора отходов.